No.	名　称	内　容	部品コード
①	背板	SUS430-1.0t/No.4	
②	側板	SUS430-1.0t/No.4	
③	パイプ	SUS430 φ16	
④	トラス小ネジ	SUS M5x12	

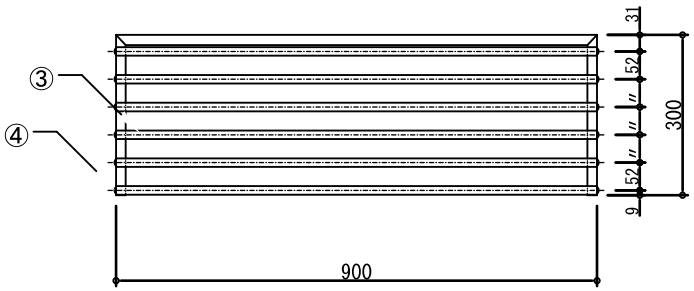

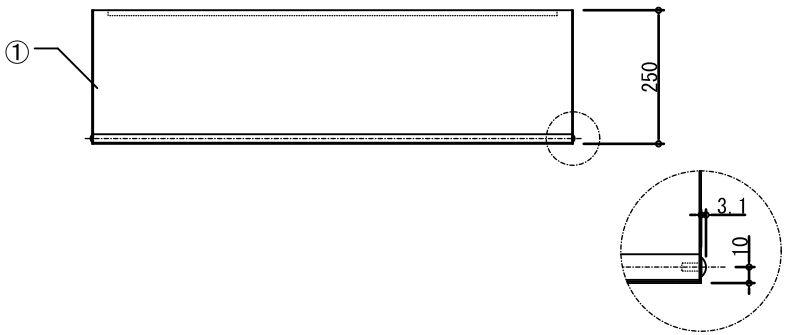

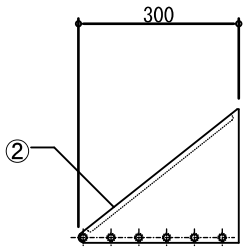

REMERK

株式会社テンポスバスターズ
TENPOS BUSTERS GROUP

						日付	2017.04.14				
品名	パイプ棚	型式	TBPT-9030	寸法	900 x 300 x 250	縮尺	1/10	台数	1	図番	