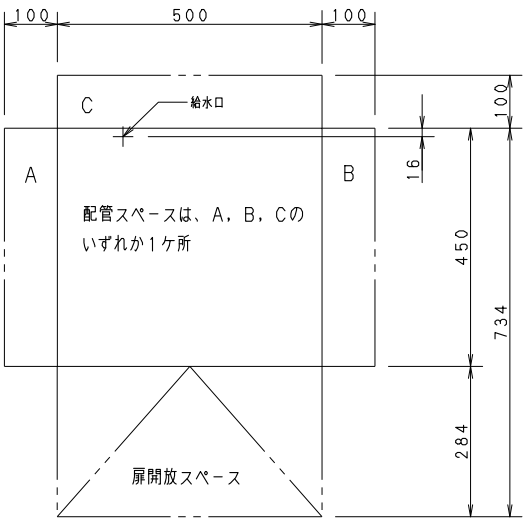

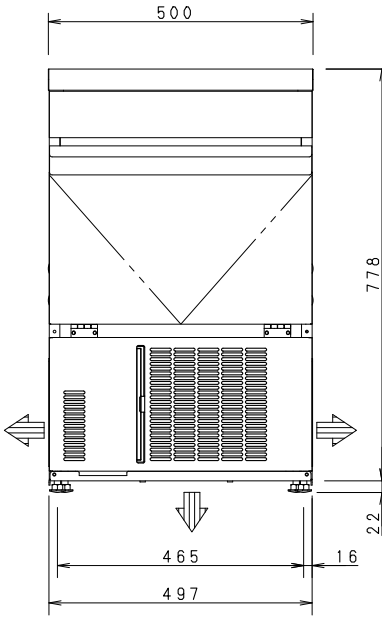

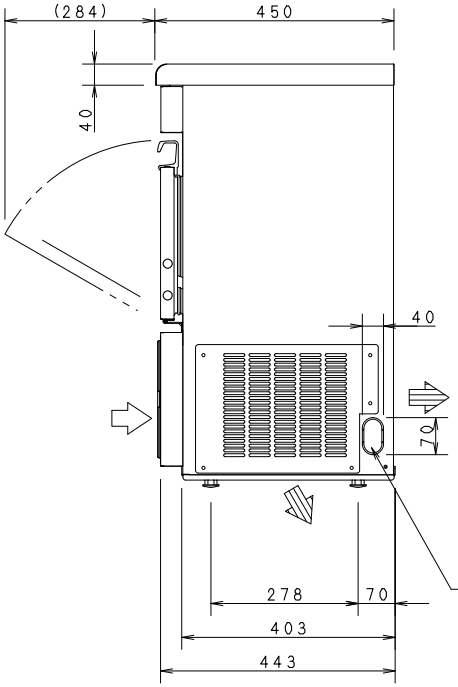

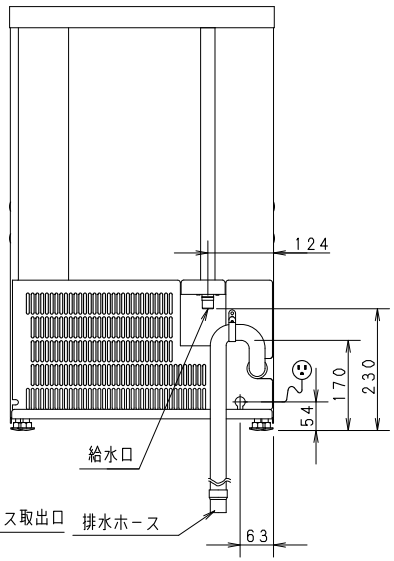

プラグ＝

製品名		製氷機	
品番		SIM-AS3500	
寸法	外形（W×D×H）	500	450 / 800
材質	外装	前面 ステンレス鋼板（クリアー塗装） 側面 天面 ステンレス鋼板 後面 溶融亜鉛メッキ鋼板	
	扉	ステンレス鋼板（クリアー塗装）	
	内装	内箱 ABS樹脂	
	断熱材	硬質発泡ポリウレタン	
製氷方式		セル方式	
氷の形状		キューブアイス	
氷の大きさ		28×28×32mm（1回30個）約0.7kg	
性能	製氷能力	約37/40kg/日（AT.20°C，WT.15°C） 約31/35kg/日（AT.30°C，WT.25°C）	
	貯氷庫	約15.5kg（自然落下時 約9kg）	
	消費水量 製氷用	約0.072/0.080m³/日（AT.20℃，WT.15℃） 約0.061/0.068m³/日（AT.30℃，WT.25℃）	
	消費水量 凝縮器用	――	
使用温度範囲		5～35℃	
冷凍サイクルユニット	圧縮機	型式	全密閉型
		公称出力	180W
	凝縮器	フィンチューブ型 強制空冷式	
	冷媒	R134a	
	送風機	凝縮器用 DC24V 4.3W×4	
電気定格	電源	単相100V 50/60Hz	
	消費電力	電動機	215/240W
		電熱装置	――
	運転電流	3.5/3.2A	
	始動電流	18.0/17.2A	
	ポンプ用電動機	出力 6W	
	減速機用電動機	出力 1.2W	
放熱量		385/424W	
電源	電源コード	長さ 2.5m プラグ 横形 接地形2極差込み	
	適合コンセント	接地形2極差込み 15A 125V	
口配管	給水口	G1/2	
	排水口	フレキシブルホース（先端内径 25mm，外径 29mm）	
台脚		調節範囲 15～35mm	
付属品		スコップ1個	
製品質量		約51kg	

注）1．給水及び排水（フレキシブル）ホースの取出口が左右側面、
及び後面に設けてあります。適切な位置から取出し配管してください。
2．製氷能力値は、平均5～10mm位のクボミがある時の値です。
3．／の数値は、左が50Hz右が60Hz。その他は共通です。
4．SCALEは1／10。（この用紙サイズがA3の場合の尺度です）
5．自然落下時は貯氷残存量1／3から貯氷スイッチが動作した時の貯氷量。

パナソニック株式会社

APPROVALS	DESIGN	SCALE	整理番号	製品コード	836-896-02
	N. KITAZUME 20.03.02	A3サイズ 1/10	SIM-AS3500-00 作成日 20.03.02（N. KITAZUME）	品番	SIM-AS3500

仕様は改良により一部変更する場合があります。 CAD 00