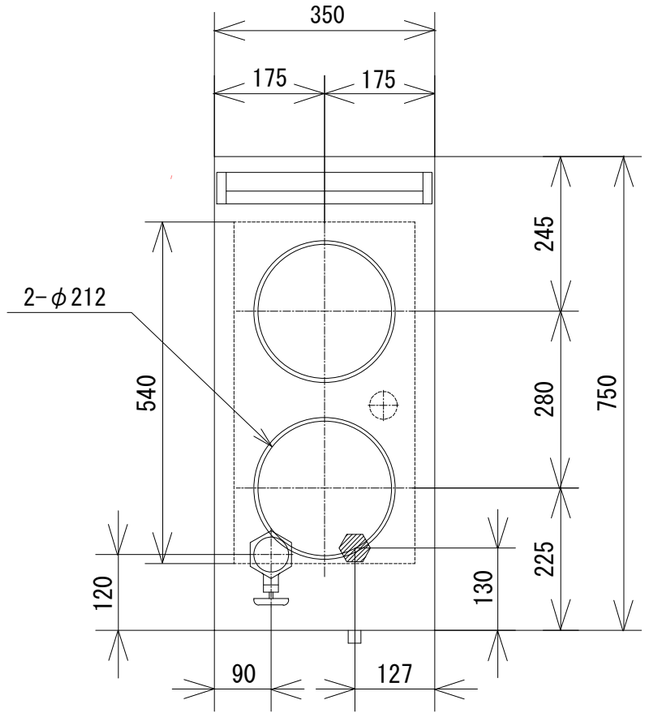

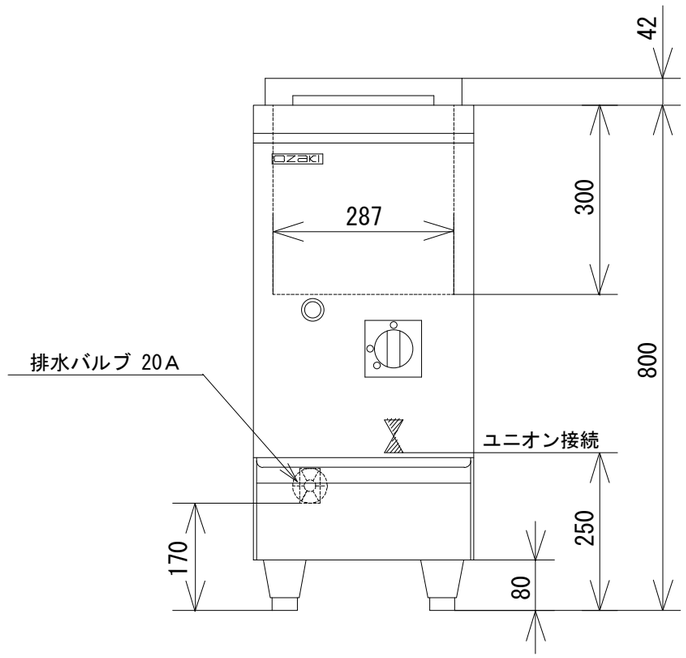

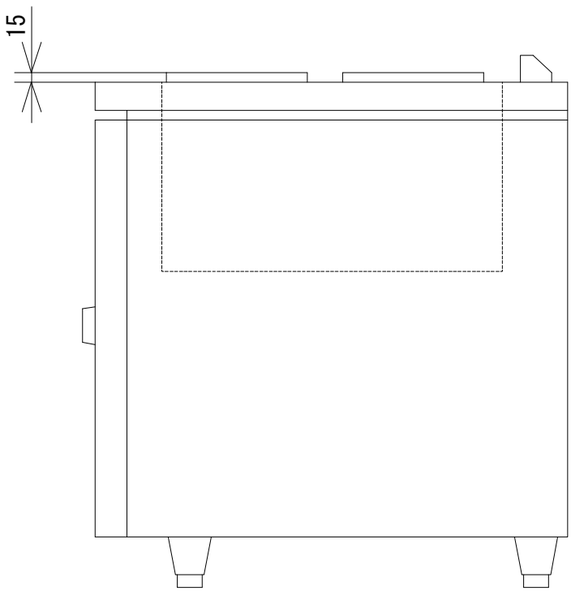

品　名	オザキガス湯煎機 ＯＺガス湯煎機３５０			
寸　法 （mm）		幅	奥 行	高 さ
	外　形	350	750	800
ガス消費量	都市ガス	４．１kW （３，５００kcal/h）		
	ＬＰガス	４．２kW （０．３kg/h）		
接　続	都市ガス	２０Ａ		
	ＬＰガス	２０Ａ		
重　量（kg）		３４		
バーナの数		チューブバーナ　１		
点火方式		連続スパーク方式自動点火 （乾電池単２ 1.5Ｖ １個）		
安全装置		立消え安全装置		

オザキ株式会社