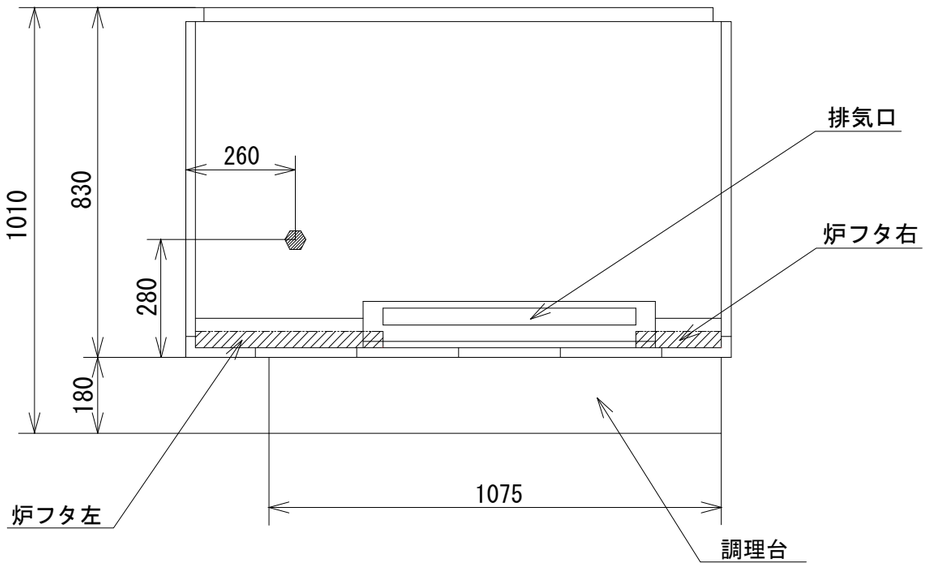

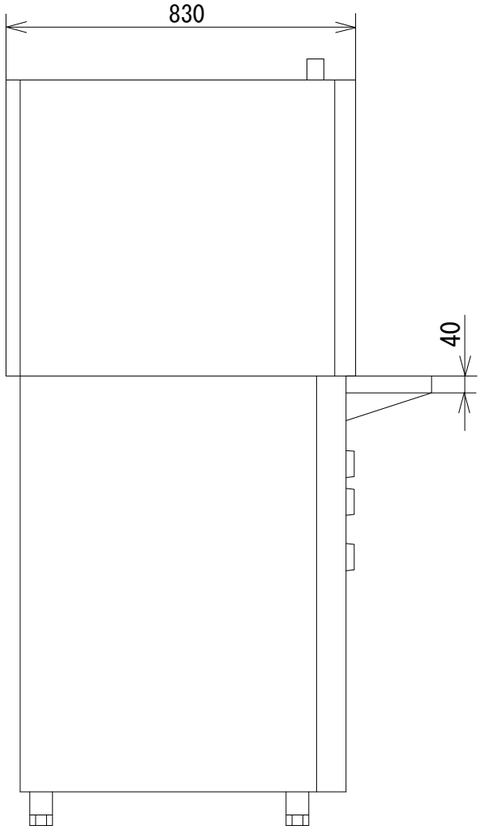

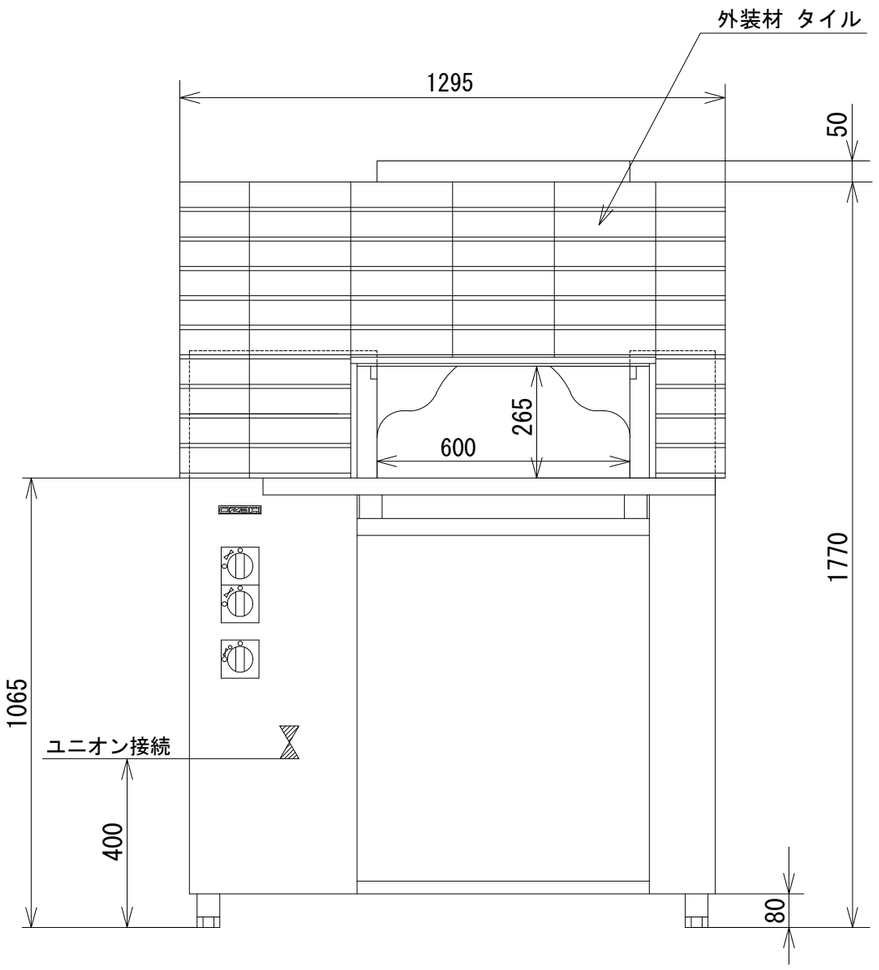

品　名	オザキガスピザオーブン ＯＺガスピザオーブンヴィンテージ			
寸　法 （mm）		幅	奥 行	高 さ
	外　形	1,295	830	1,770
	オーブン	900	600	570
ガス消費量	都市ガス (13A･12A)	２５．１kW （２１，６００kcal/h）		
	ＬＰガス	２５．１kW （１．８０kg/h）		
接　続	都市ガス (13A･12A)	２０Ａ		
	ＬＰガス	２０Ａ		
重　量（kg）		４４５		
バーナの数	ピザバーナ　３			
オーブンの数	１			
点火方式	連続スパーク方式自動点火 （ 乾電池単２ 1.5V １個 ）			
安全装置	立消え安全装置 異常過熱防止装置			

オザキ株式会社