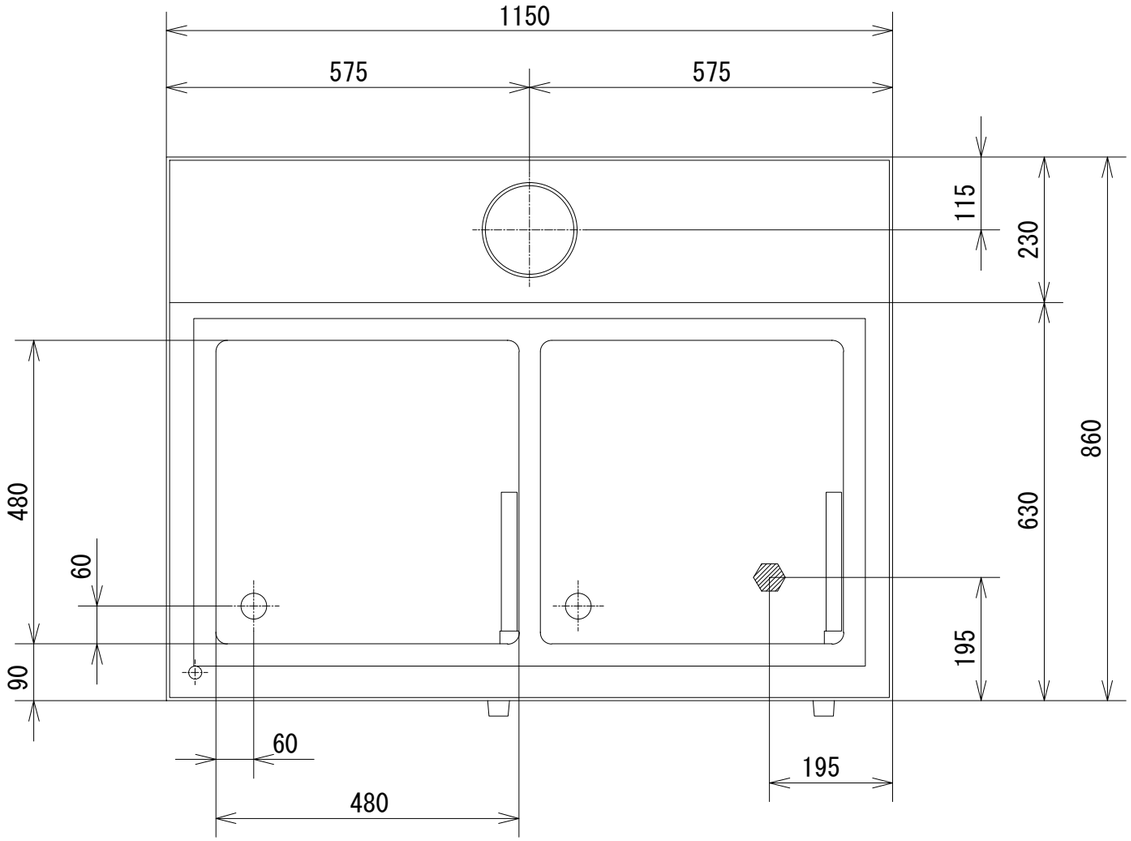

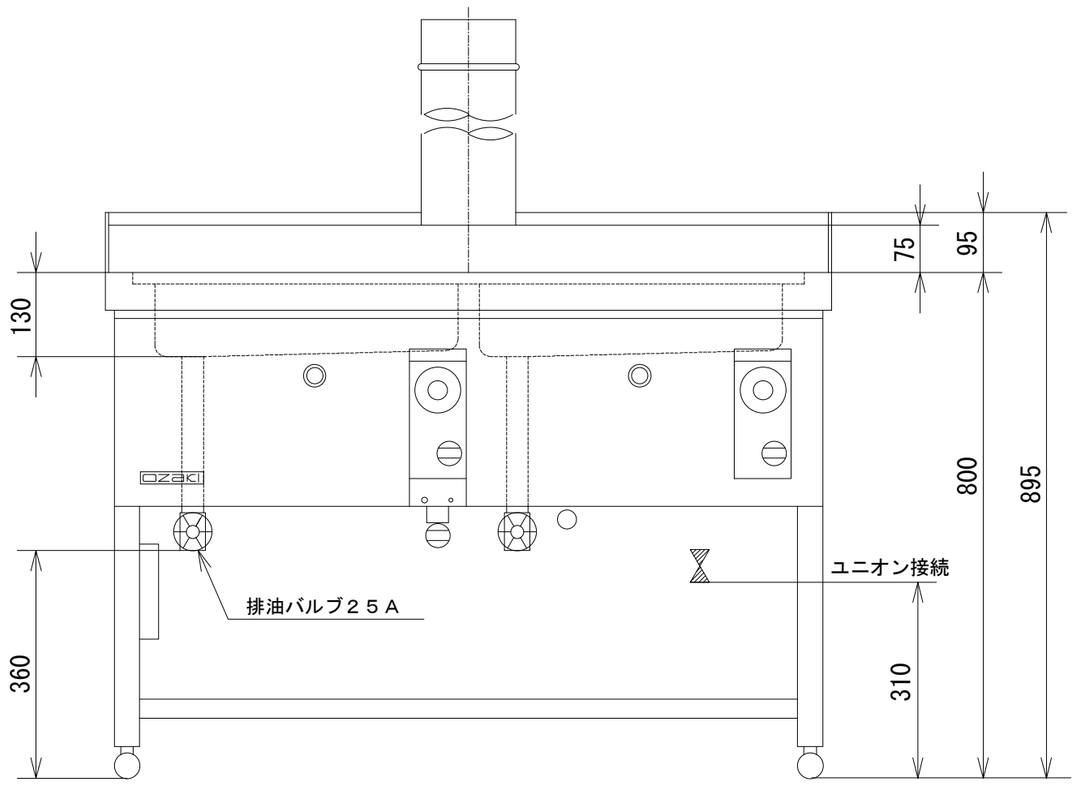

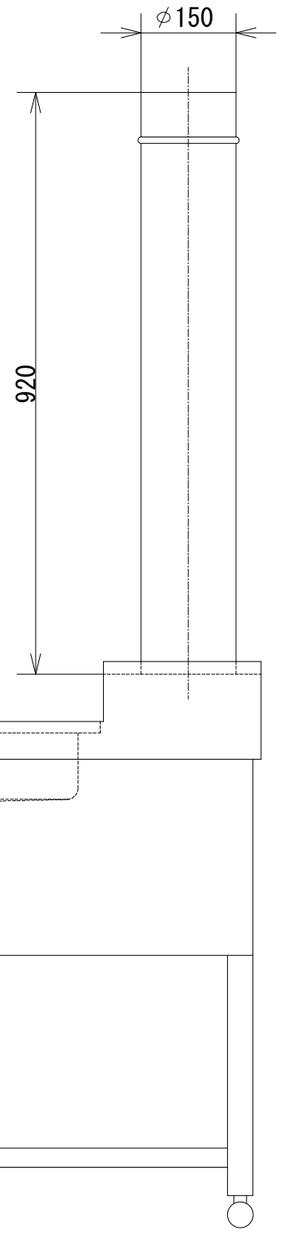

品　名	オザキガス豆腐フライヤー ＯＺガス豆腐フライヤー			
寸　法 （mm）		幅	奥 行	高 さ
	外　形	1,150	860	800
	油　槽	480	480	深さ 130
ガス消費量	都市ガス	３２．６kW （２８，０００kcal/h）		
	ＬＰガス	２６．６kW （１．９kg/h）		
接　続	都市ガス	２０Ａ		
	ＬＰガス	２０Ａ		
重　量（kg）		１０６		
バーナの数		チューブバーナ　８		
油槽の数		２		
サーモスタット		１００℃ ～ ２５０℃		
点火方式		連続スパーク方式自動点火 （ 乾電池単２ 1.5V １個 ）		
安全装置		立消え安全装置 ハイリミット作動 280℃±10℃		

オザキ株式会社