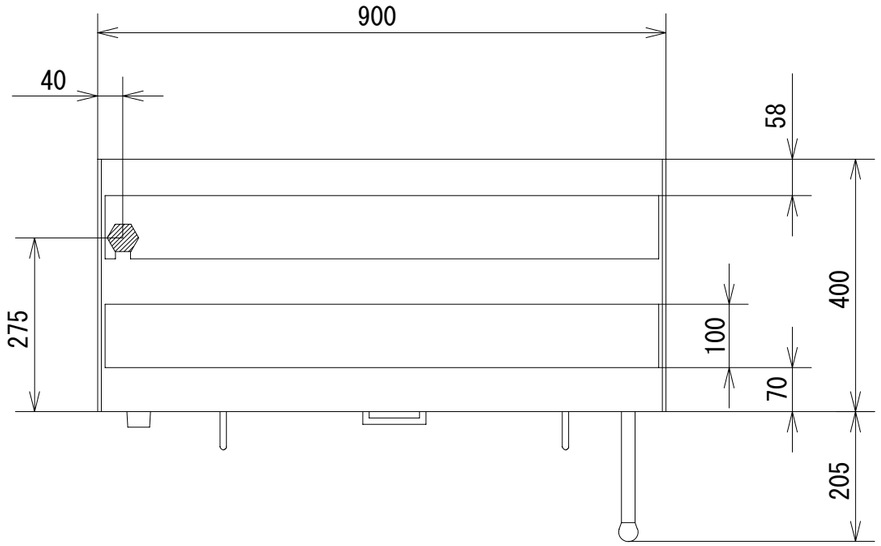


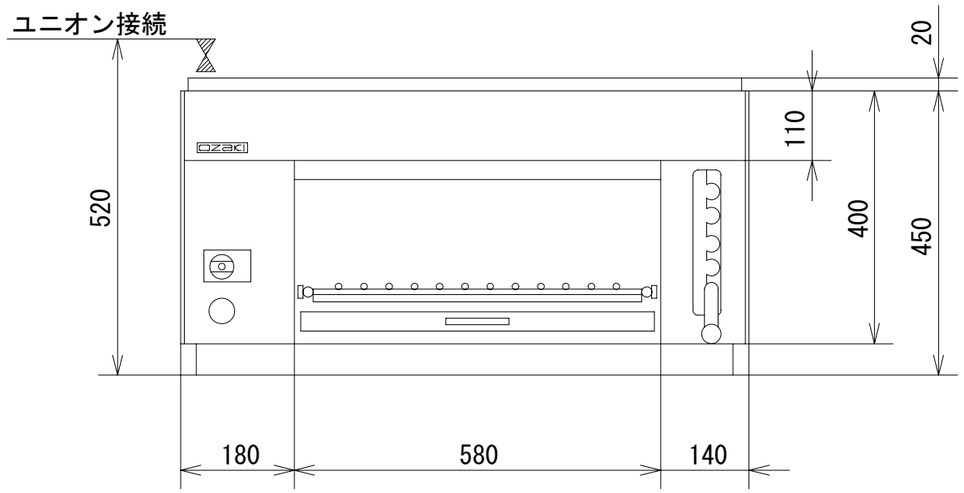


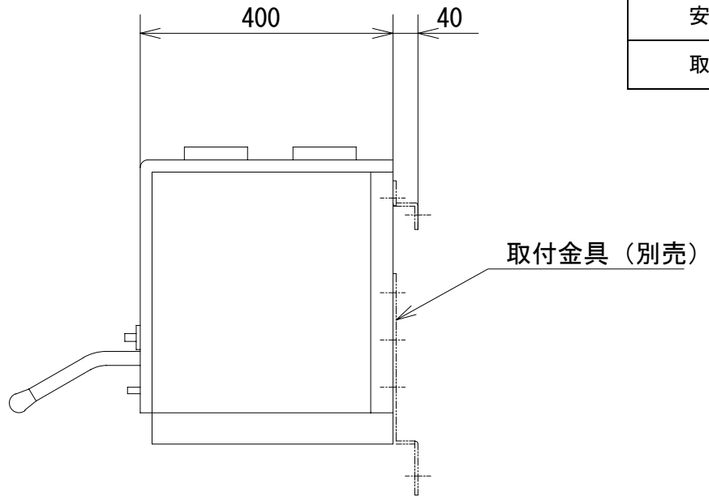


| 品　名 | オザキガスサラマンダー<br>遠赤外線ＯＺガスサラマンダー９００ | | | |
|---|---|---|---|---|
| 寸　法<br>（mm） | | 幅 | 奥 行 | 高 さ |
| | 外　形 | 900 | 400 | 470 |
| | 庫　内 | 580 | 370 | 260 |
| ガス消費量 | 都市ガス | ６．４ｋW<br>（５，５００ kcal/h） | | |
| | ＬＰガス | ６．２ｋW<br>（０．４４ kg/h） | | |
| 接　続 | 都市ガス | １５Ａ | | |
| | ＬＰガス | １５Ａ | | |
| 重　量（kg） | | ５２ | | |
| バーナの数 | | パイプバーナ　２ | | |
| 加熱方式 | | セラミックによる遠赤外線 | | |
| 棚 | | ５ 段 （ 0～230mm ） | | |
| 点火方式 | | 連続スパーク方式自動点火<br>（ 乾電池単２ 1.5V １個 ） | | |
| 安全装置 | | 立消え安全装置 | | |
| 取付金具 | | 壁吊用 （別売） | | |

オザキ株式会社