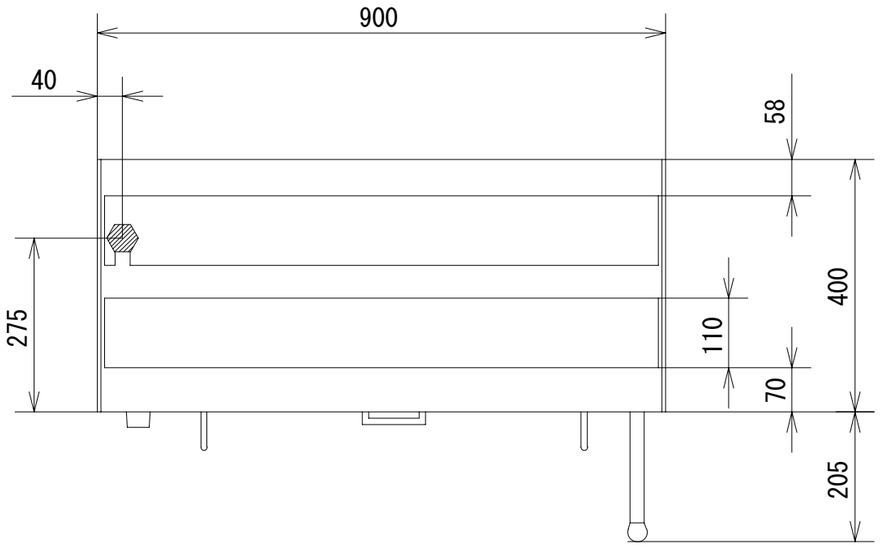

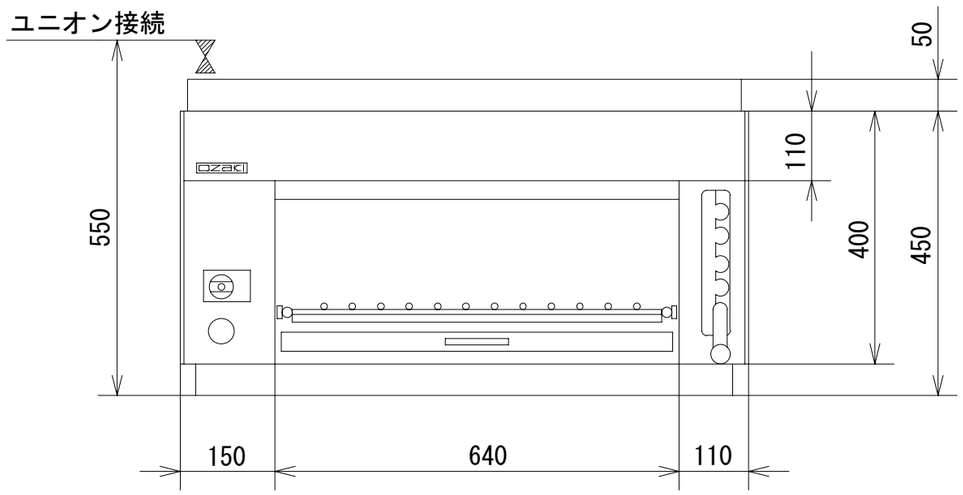

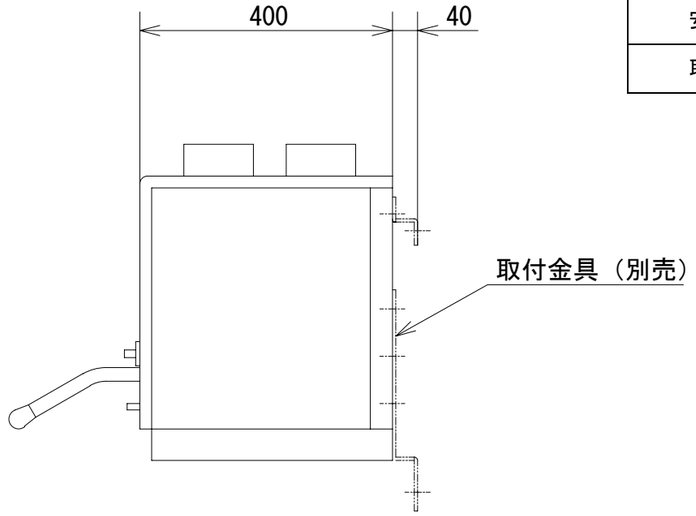

品　名	オザキガスサラマンダー 赤外線ＯＺガスサラマンダー９００Ｊ１			
寸　法 （mm）		幅	奥 行	高 さ
	外　形	900	400	500
	庫　内	640	370	200
ガス消費量	都市ガス	７．４ｋW （６，４００ kcal/h）		
	ＬＰガス	６．７ｋW （０．４８ kg/h）		
接　続	都市ガス	１５Ａ		
	ＬＰガス	１５Ａ		
重　量（kg）		５９		
バーナの数		赤外線バーナ　２		
加熱方式		赤外線		
棚		５ 段 （ 0～230mm ）		
点火方式		連続スパーク方式自動点火 （ 乾電池単２ 1.5V １個 ）		
安全装置		立消え安全装置		
取付金具		壁吊用 （別売）		

オザキ株式会社