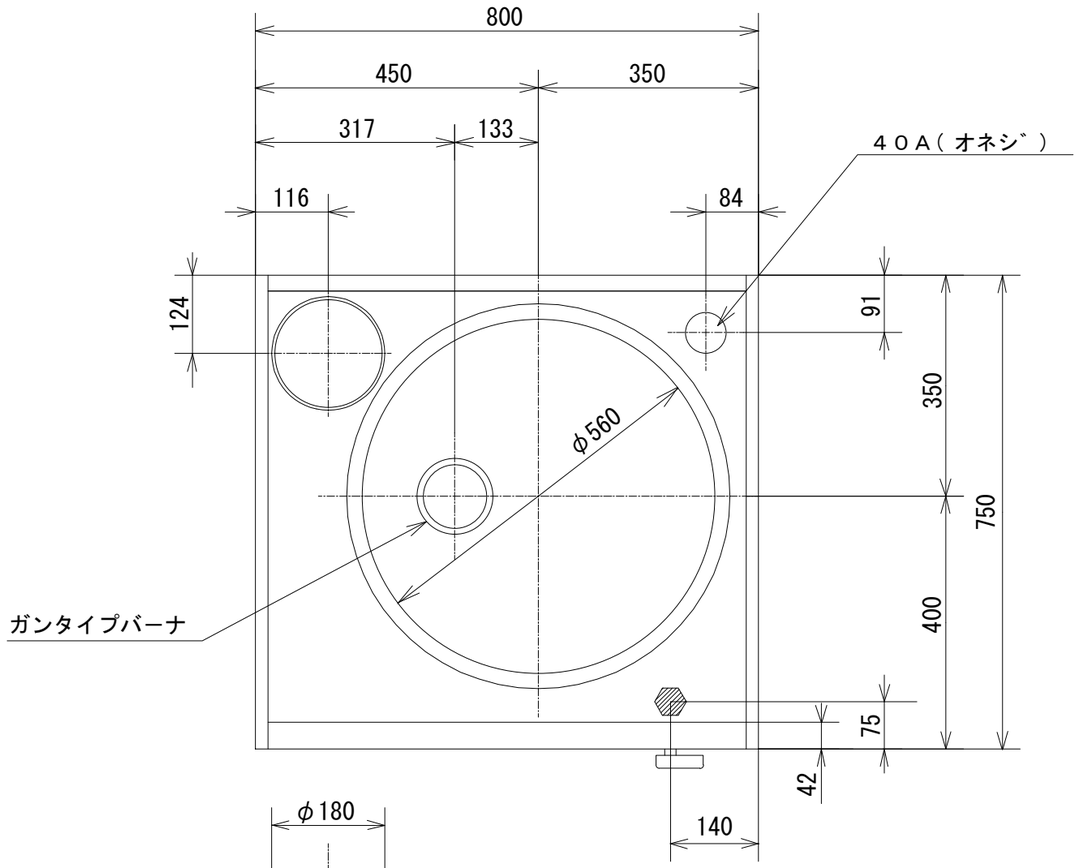

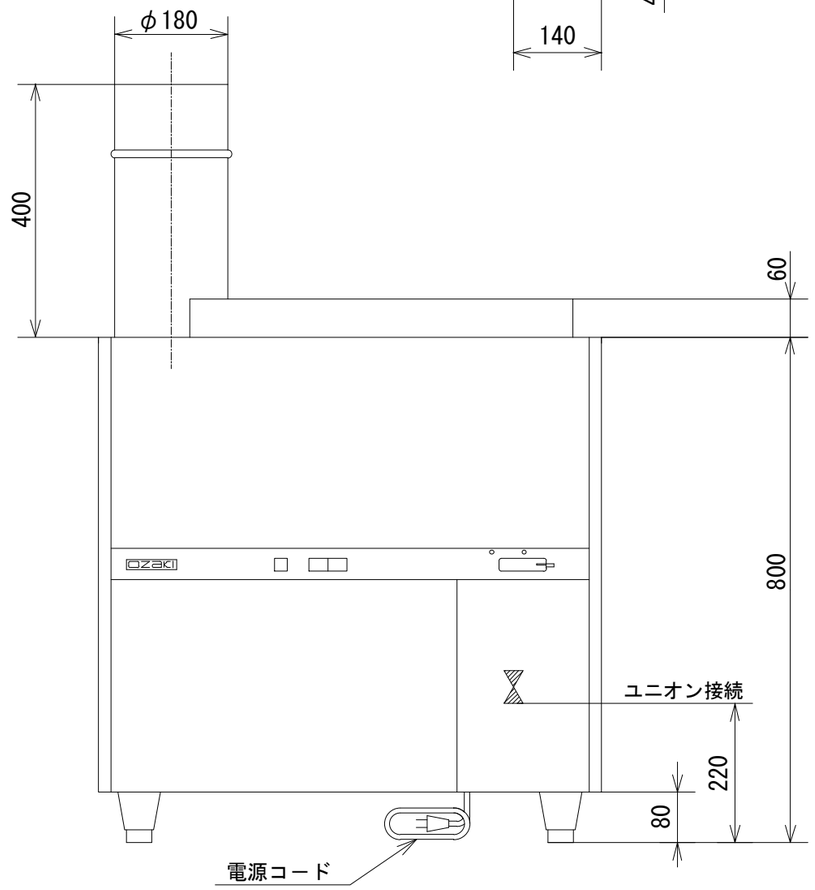

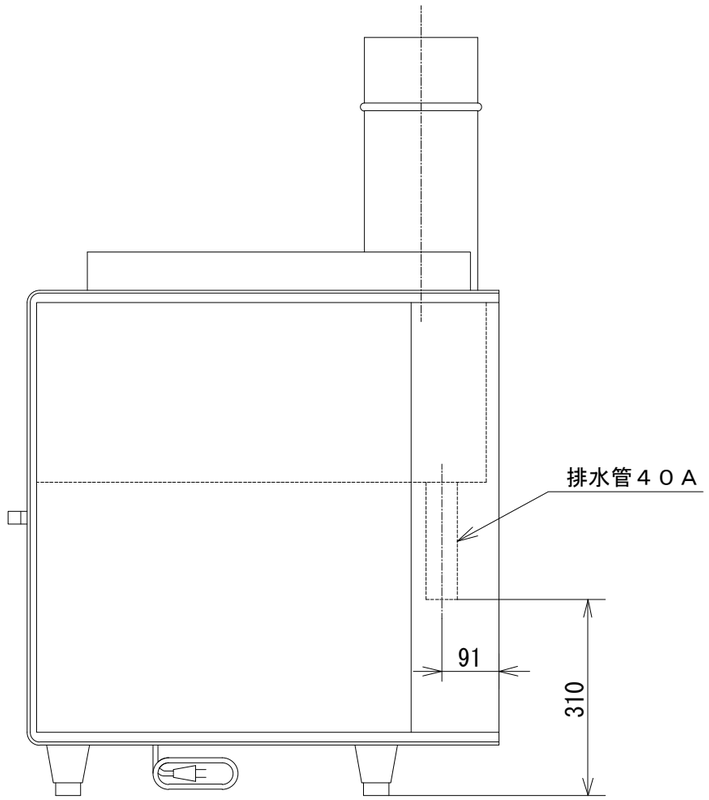

品　名	オザキガスめんゆで機 ＯＺガスめんゆで機			
寸　法 （mm）		幅	奥 行	高 さ
	外　形	800	750	800
ガス消費量	都市ガス	３７．２kW （３２，０００kcal/h）		
	ＬＰガス	３５．０kW （２．５kg/h）		
接　続	都市ガス	２０Ａ		
	ＬＰガス	２０Ａ		
重　量（kg）		１２０		
バーナの数		ガンタイプバーナ　１		
点火方式		連続スパーク方式自動点火		
電源接続		単相 100V　50/60 Hz		
消費電力		４０W		
安全装置		立消え安全装置		

オザキ株式会社