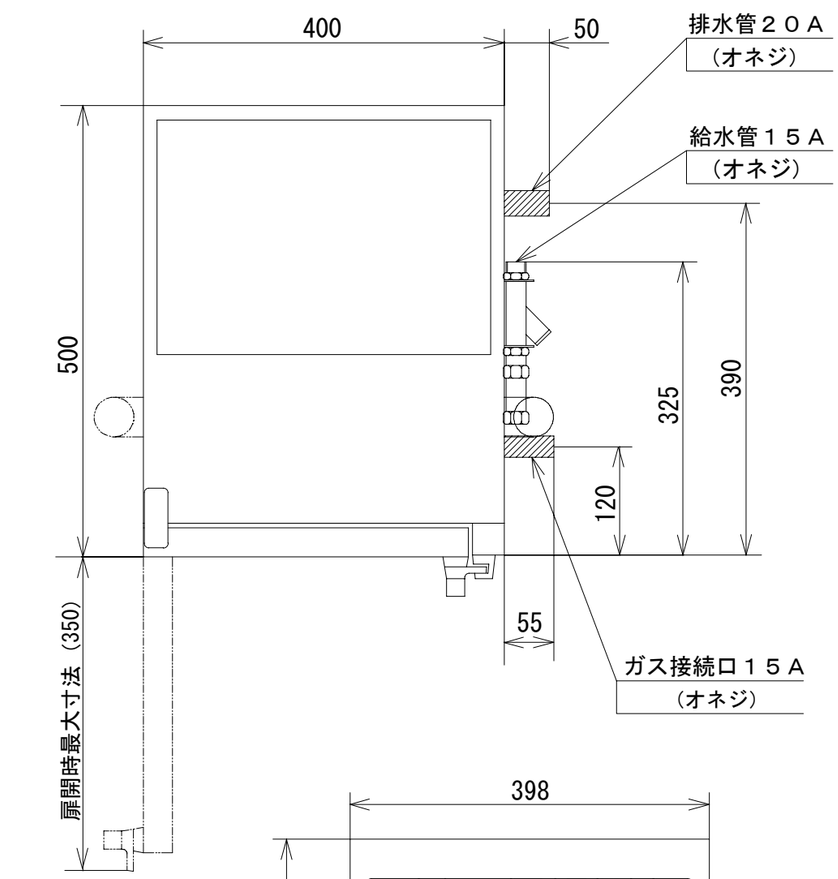

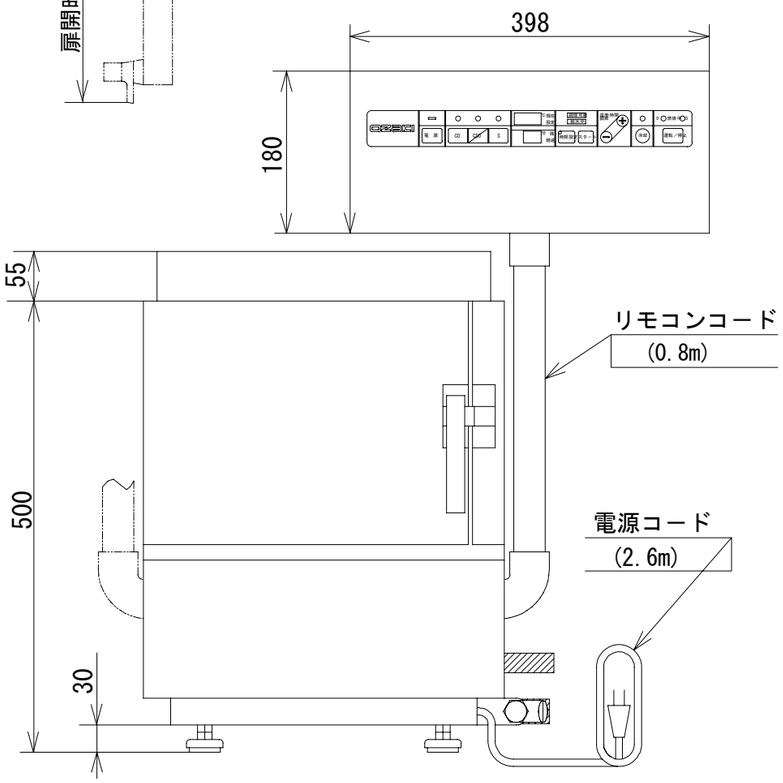

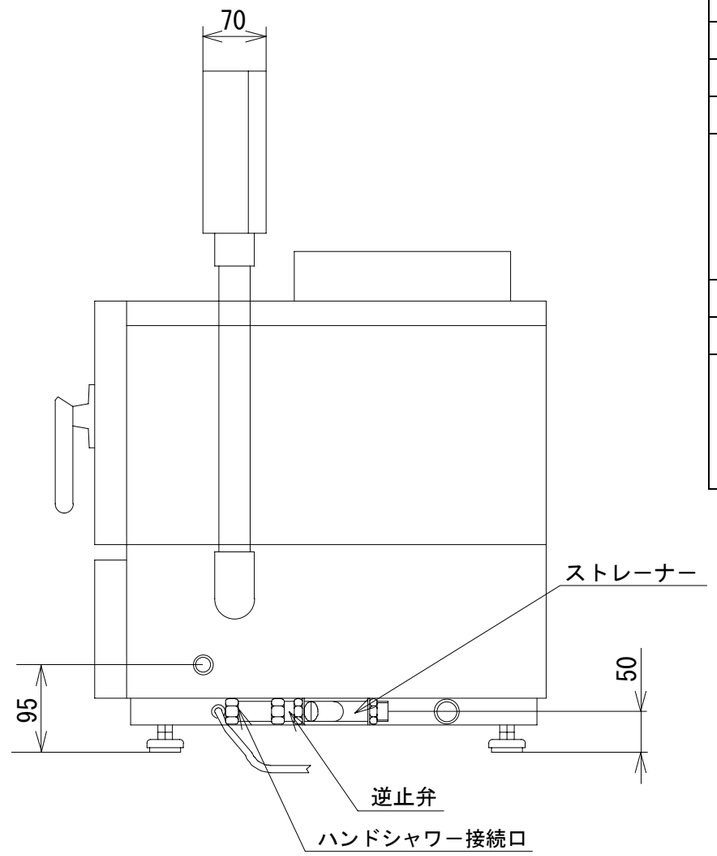

品名	オザキガスコンベクションスチームオーブン ＯＺリトルＣＳＯ リモコン仕様 ワイドレシーバー			
寸法（mm）		幅	奥行	高さ
	外形	400	500	500
	オーブン	278	250	160
ガス消費量	都市ガス（13A,12A）	7.1kW（6,100kcal/h）		
	ＬＰガス	7.1kW（0.51kg/h）		
接続＊1	都市ガス（13A,12A）	15A		
	ＬＰガス	15A		
重量		56kg		
温度調整範囲	ｺﾝﾍﾞｸｼｮﾝｽﾁｰﾑｵｰﾌﾞﾝ	100℃～300℃		
	ｺﾝﾍﾞｸｼｮﾝｵｰﾌﾞﾝ	30℃～300℃		
	スチーム	30℃～100℃		
バーナの消費量		オーブンバーナ 1 4.3kW(3,700kcal/h) スチームバーナ 1 2.8kW(2,400kcal/h)		
点火方式（ｵｰﾌﾞﾝ･ｽﾁｰﾑ）		連続スパーク方式自動点火		
電源接続		単相 100V 50/60Hz		
電源コード		平行プラグ 2P		
消費電力		90/110W		
最大電流値		3.5A		
給水接続		15A		
排水接続 ＊2		20A		
棚の段数		1段		
ホテルパン収納能力 ＊3		オリジナルサイズ 248×200 ｻｲｽﾞ 深さ 30mm×1枚 246×210 ｻｲｽﾞ 深さ 65mm×1枚		
内容積		11ℓ		
ハンドシャワー ＊4		1個		
安全装置		立消え安全装置 異常過熱防止装置 蒸気ボイラ空だき防止装置 扉開放時ガス及び ファンストップスイッチ		

＊1 取り外し可能なユニオンなどを使用して接続して下さい。
＊2 取り外し可能なユニオンなどを使用して接続し、管径を縮小しないで下さい。又、排水管の途中に排水のたまりや排水トラップを設けないで下さい。
＊3 ホテルパンはオザキのオリジナルサイズです。
＊4 オプション設定

オザキ株式会社