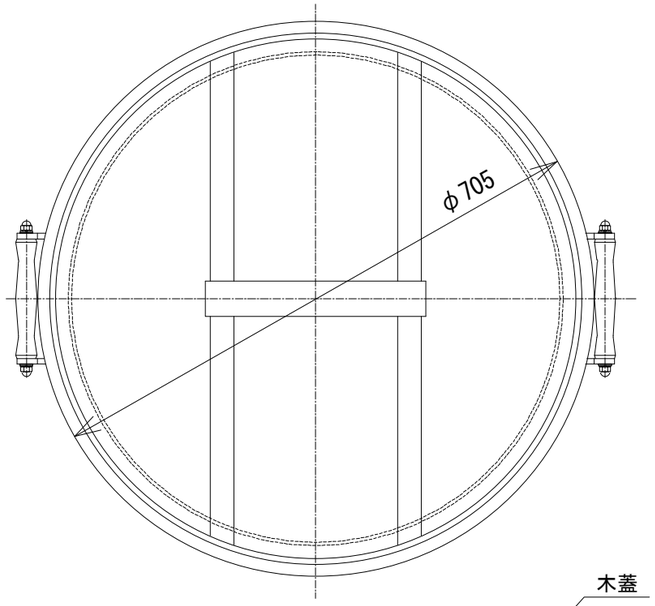

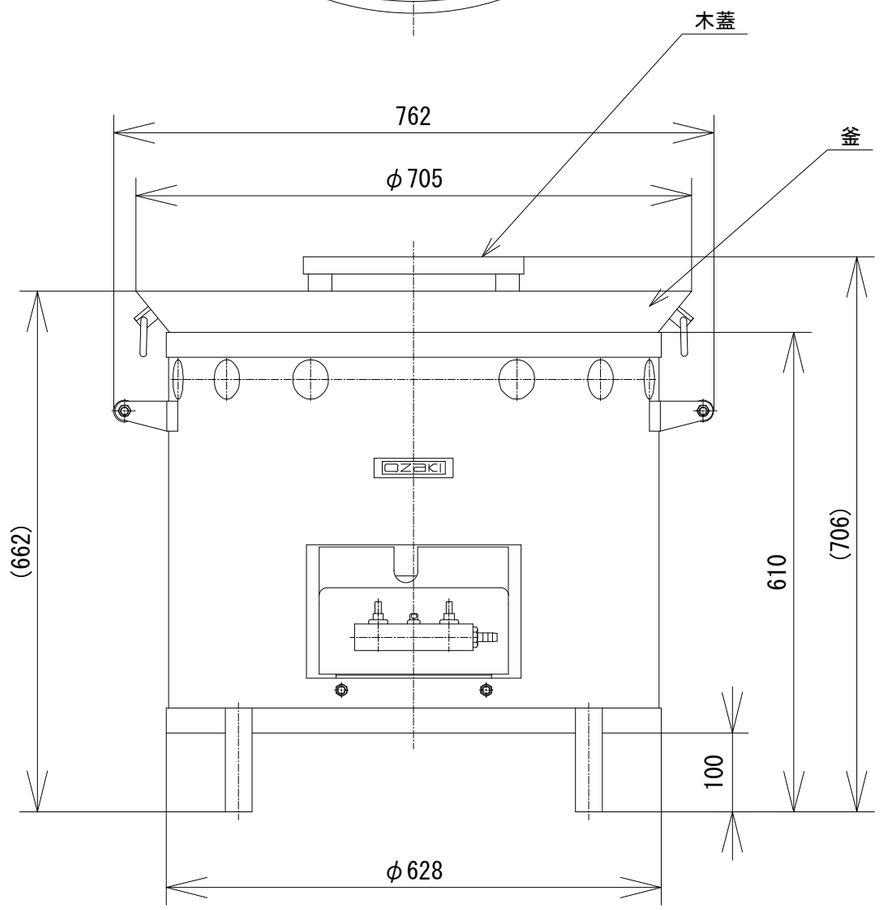

品　名	ＯＺ万能かまど４０			
寸　法 （mm）		幅	奥 行	高 さ
	外 形	本体 762	本体 628 釜含 705	本体　610 木蓋含 706
ガス消費量	２１．０kW			
接　続	９．５mmゴム管			
重　量	３３．５kg			
釜 容 量	５２ℓ			

オザキ株式会社