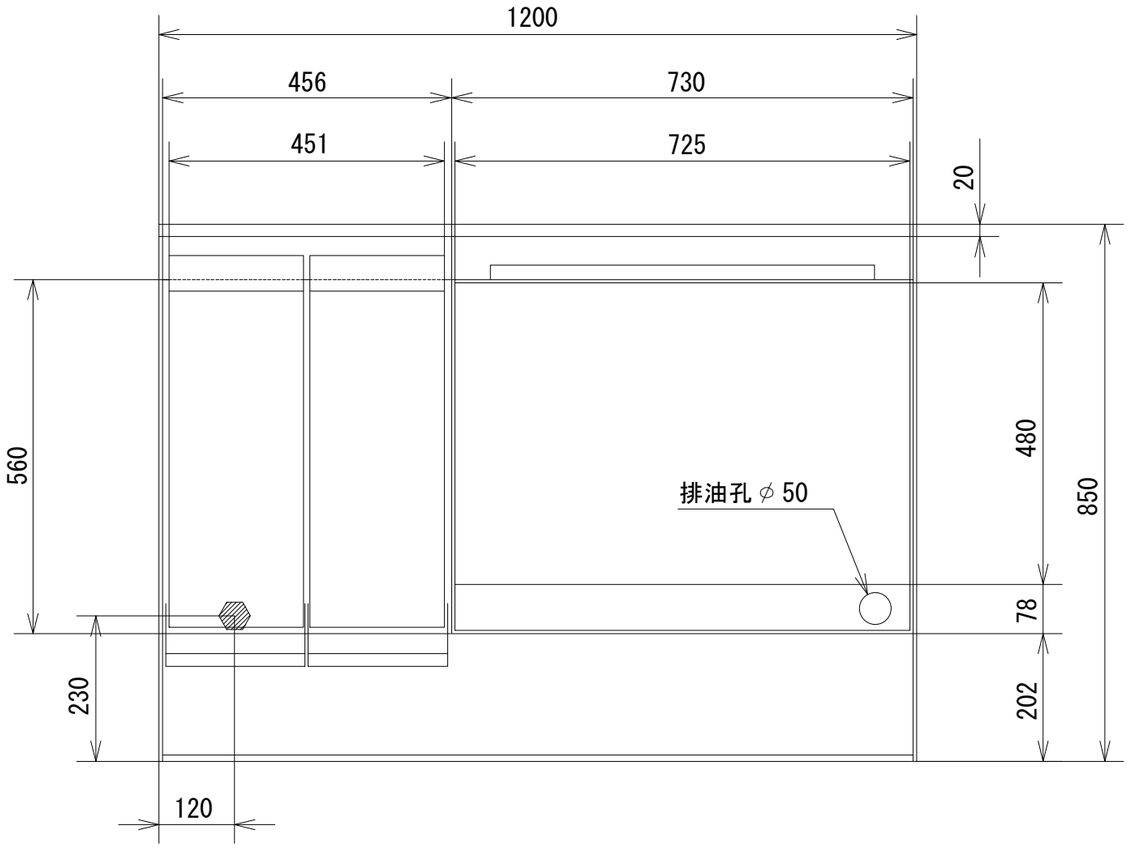

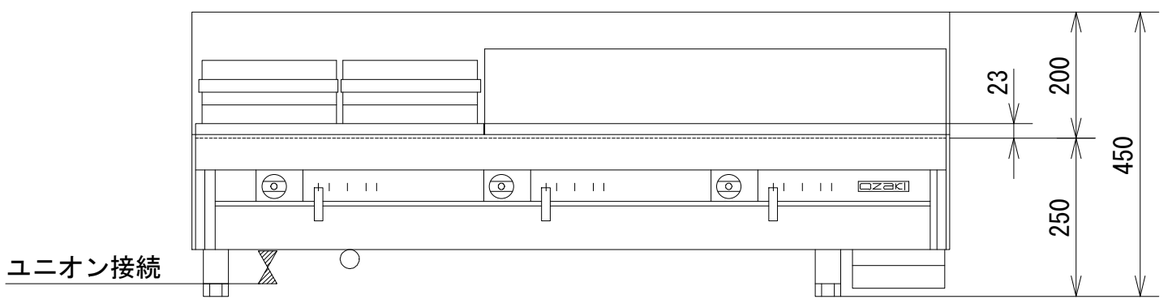

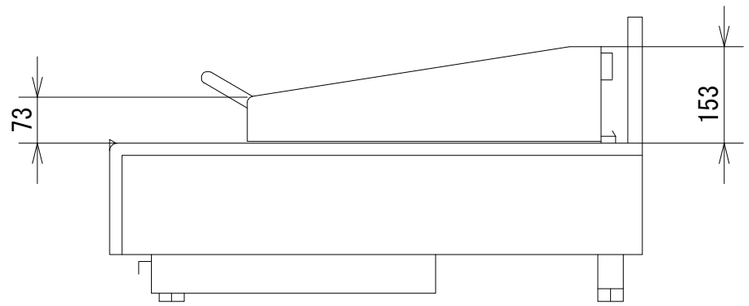

品　名	オザキガスハンバーガーレンジ ＯＺガスハンバーガーレンジ			
寸　法 （mm）		幅	奥 行	高 さ
	外　形	1,200	850	250
	ﾌﾗｲﾄｯﾌﾟ （ﾊﾟﾃｨ用）	725	480	
	ﾎｯﾄﾌﾟﾚｰﾄ （ﾊﾞｰﾝｽﾞ用）	451	560	
ガス消費量	都市ガス	１７．４kW （１５，０００kcal/h）		
	ＬＰガス	１８．２kW （１．３kg/h）		
接　続	都市ガス	２０Ａ		
	ＬＰガス	２０Ａ		
重　量（kg）		１６７		
フライトップの枚数	パティ用　１			
ﾌﾗｲﾄｯﾌﾟのバーナ数	２			
フライトップバーナの ガス消費量	６．２kW×２ （５，３００kcal/h）			
ﾌﾗｲﾄｯﾌﾟｺﾝﾄﾛｰﾙ	１２０℃～２８０℃			
ホットプレートの枚数	バーンズ用　１			
ﾎｯﾄﾌﾟﾚｰﾄのバーナ数	１			
ホットプレートバーナの ガス消費量	５．１kW×１ （４，４００kcal/h）			
ﾎｯﾄﾌﾟﾚｰﾄｺﾝﾄﾛｰﾙ	１２０℃～２８０℃			
点 火 方 式	連続スパーク方式自動点火 (乾電池単２ 1.5V １個)			
安 全 装 置	立消え安全装置			

オザキ 株式会社