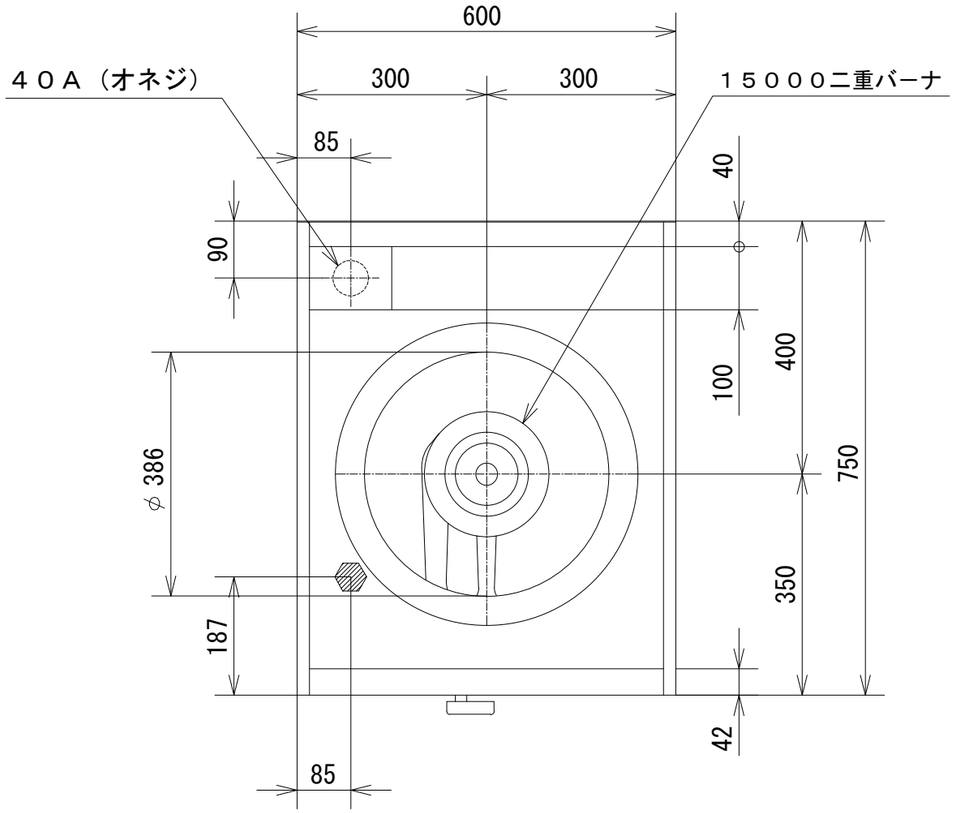

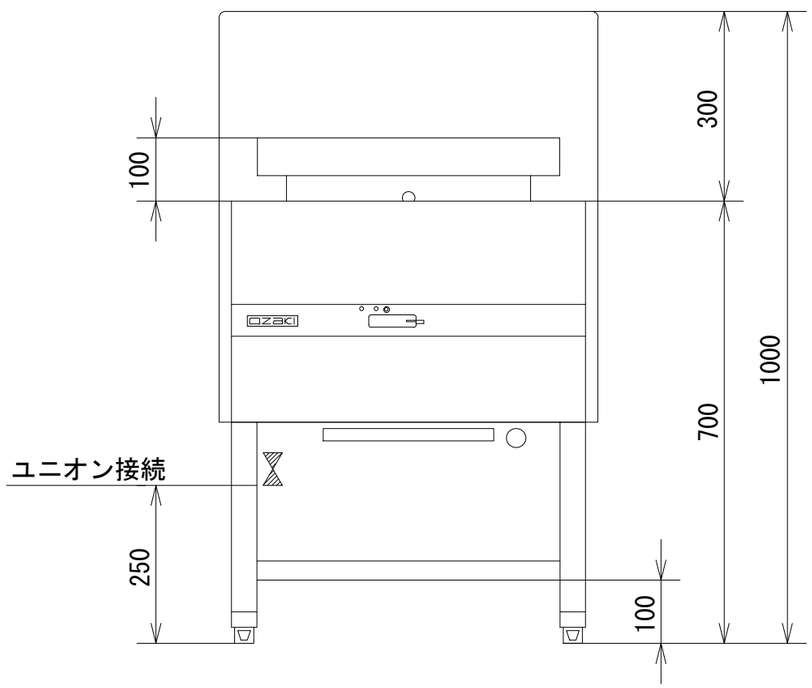

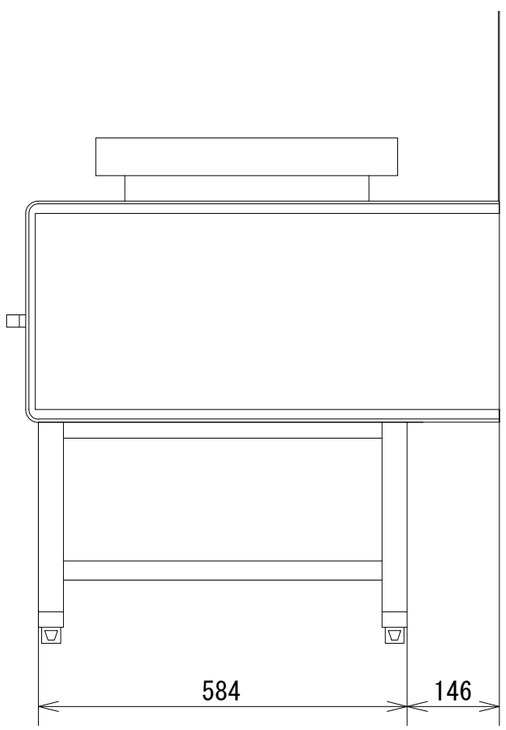

品　名	オザキガスはがまレンジ ＯＺガスはがまレンジ			
寸　法 （mm）		幅	奥 行	高 さ
	外　形	600	750	700
ガス消費量	都市ガス	１７．４kW （１５，０００kcal/h）		
	ＬＰガス	１５．７kW （１．１２kg/h）		
接　続	都市ガス	２０Ａ		
	ＬＰガス	２０Ａ		
重　量（kg）		６５		
バーナの数		15000 二重バーナ　１		
点火方式		連続スパーク方式自動点火 （乾電池単２ 1.5Ｖ １個）		

オザキ株式会社