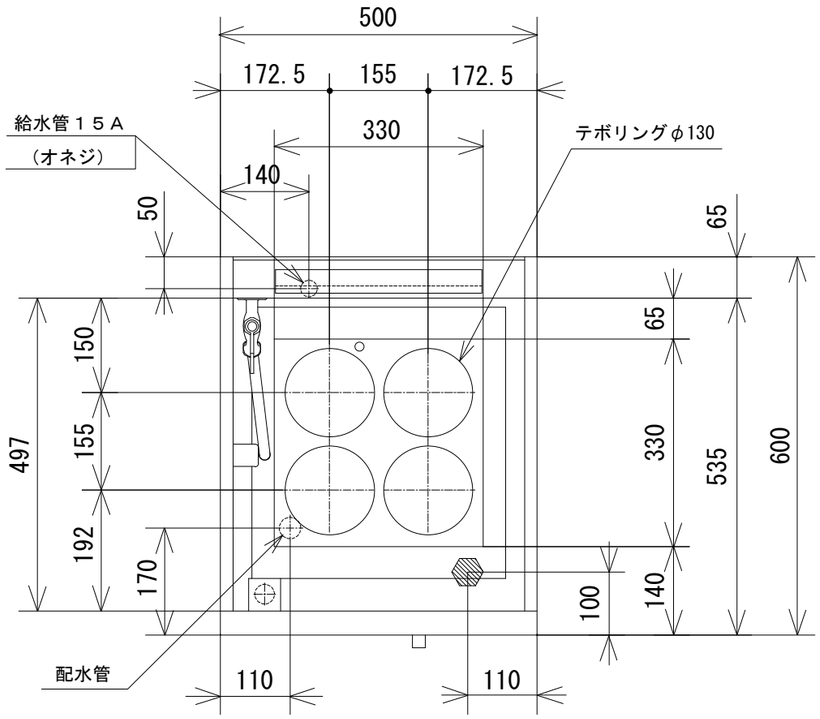

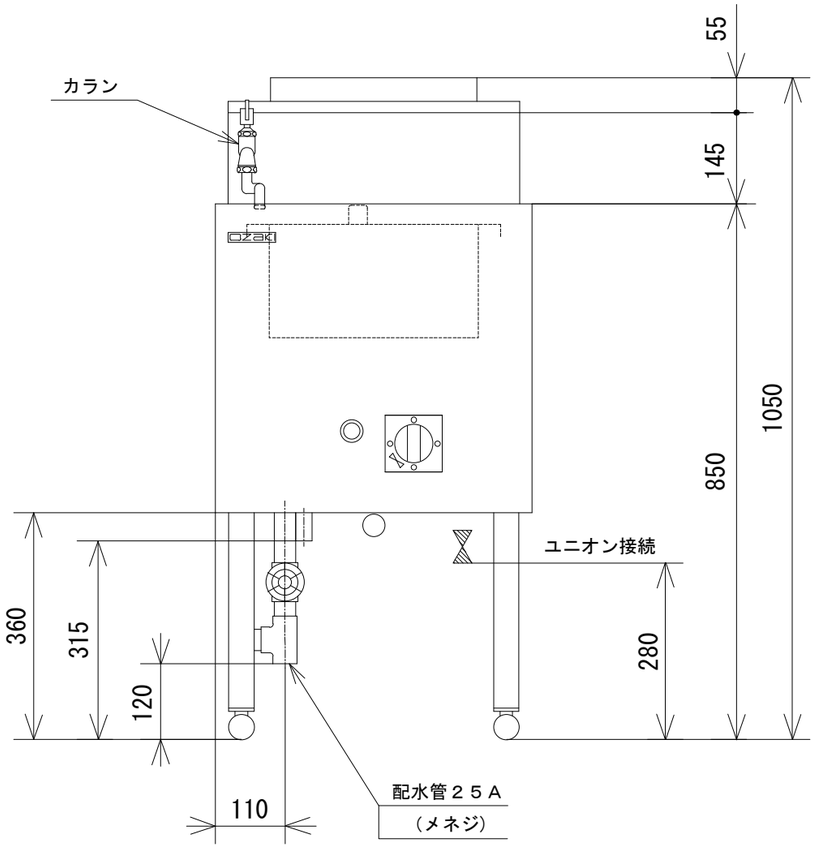

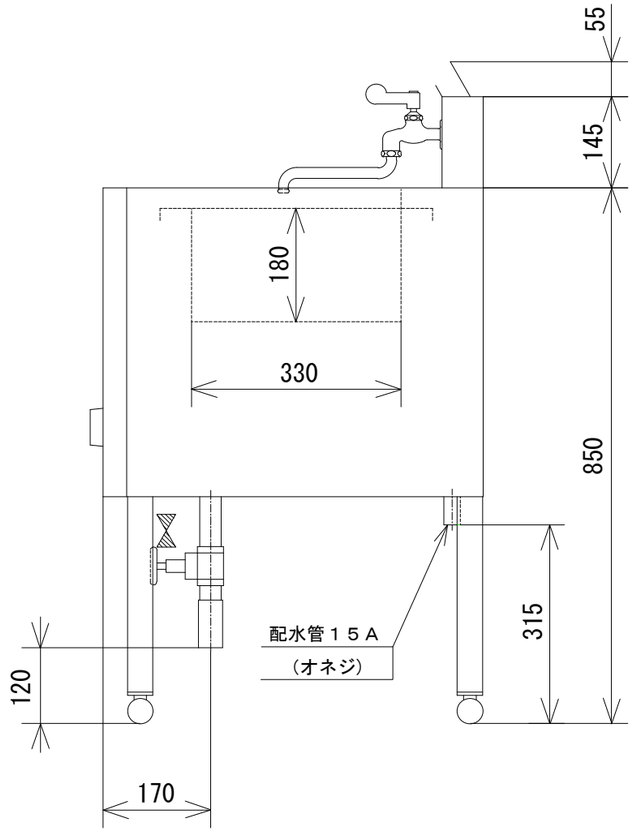

品 名	オザキガス小型めんゆで機 ＯＺガスふりかご式めんゆで機				
寸 法 （mm）		幅	奥行	高さ	
	外 形	500	600	850	※1050
	槽	330	330	深さ 180	
ガ ス 消費量	都市ガス (13A, 12A)	１４．０kW			
	ＬＰガス	１４．０kW			
接 続	都市ガス (13A, 12A)	２０Ａ			
	ＬＰガス	２０Ａ			
重 量（kg）		５６			
槽 容 量（ℓ）		１９			
バーナの数		ふりかごバーナ １			
バーナの点火方式		連続スパーク方式自動点火 （乾電池 単２ 1.5V １個）			
給 水 接 続		１５Ａ			
排 水 接 続		２５Ａ			
安 全 装 置		立消え安全装置			

※排気筒含む　　振りカゴは別売りです

オザキ株式会社