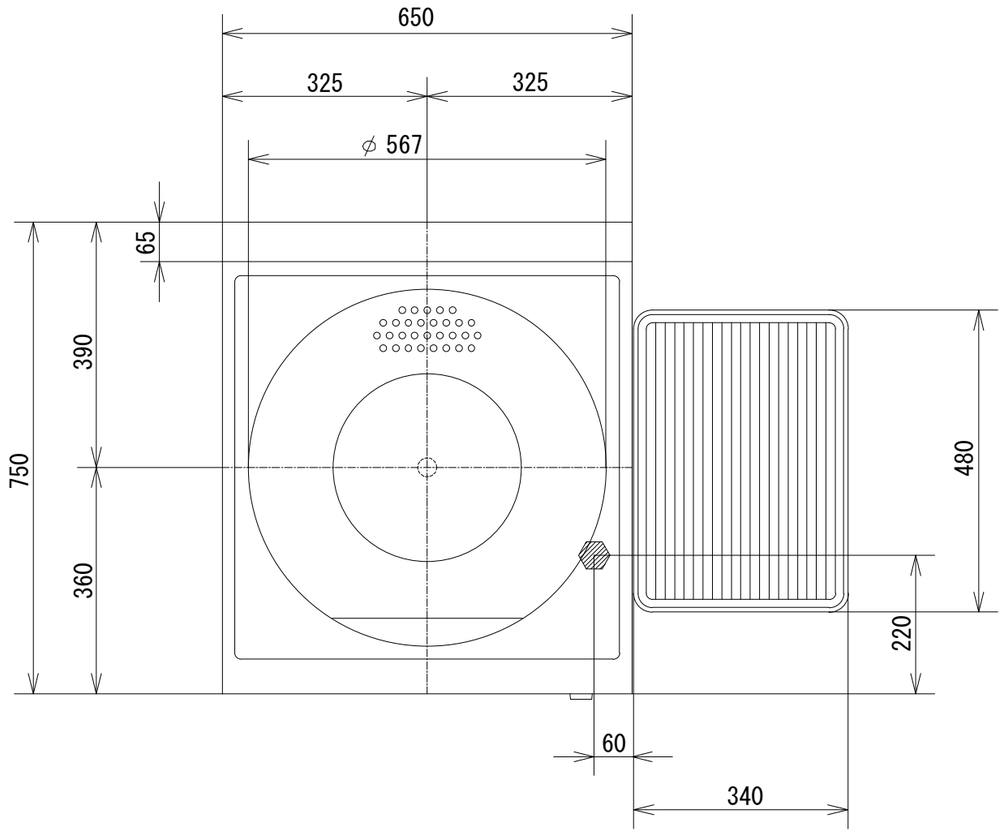

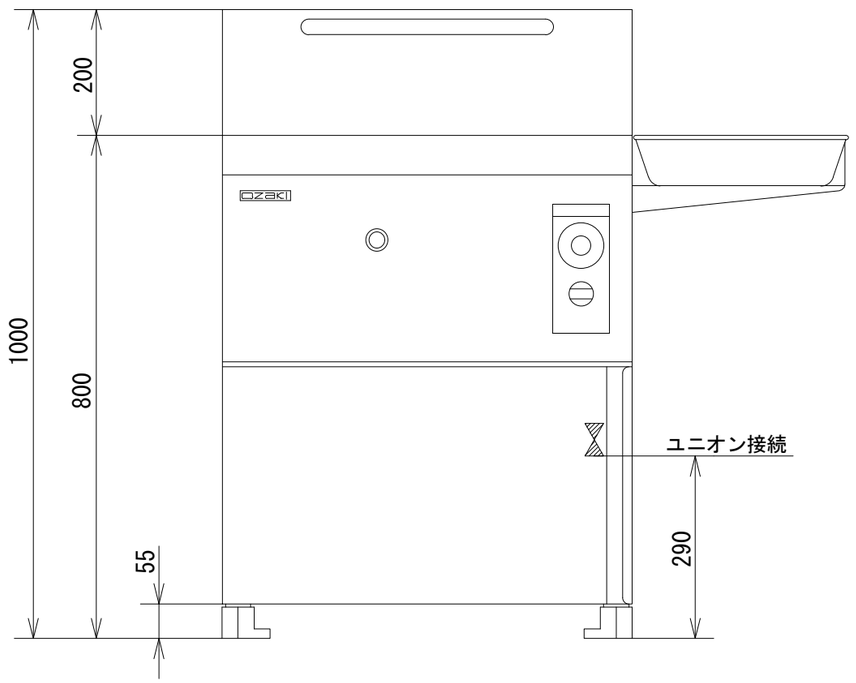

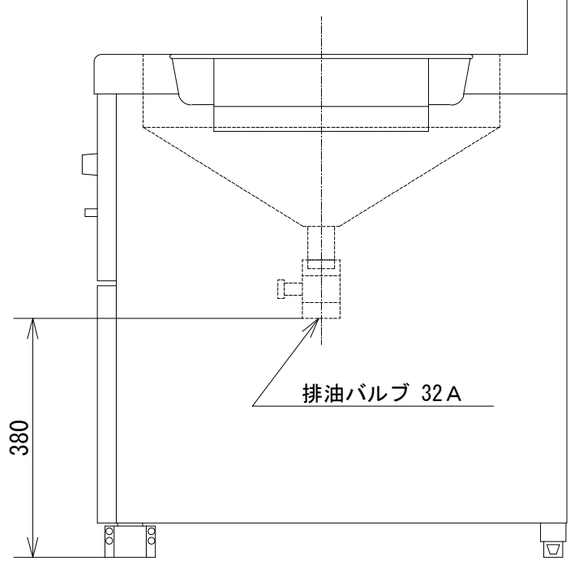

品　名	オザキガスフライヤー ＯＺガスフライヤー６５０			
寸　法 （mm）		幅	奥 行	高 さ
	外　形	650	750	800 (1000)
	油　槽	φ５６７		
ガス消費量	都市ガス	１５．１kW （１３，０００kcal/h）		
	ＬＰガス	１３．６kW （０．９７kg/h）		
接　続	都市ガス	２０Ａ		
	ＬＰガス	２０Ａ		
重　量（kg）		７０		
バーナの数		フライヤーバーナ　１		
油槽の数		１		
油容量（ℓ）		１８		
サーモスタット		100℃ ～ 220℃		
点火方式		連続スパーク方式自動点火 （ 乾電池単２ 1.5V １個 ）		
安全装置		立消え安全装置 耐震固定脚 ハイリミット作動 250℃±10℃		

オザキ 株式会社