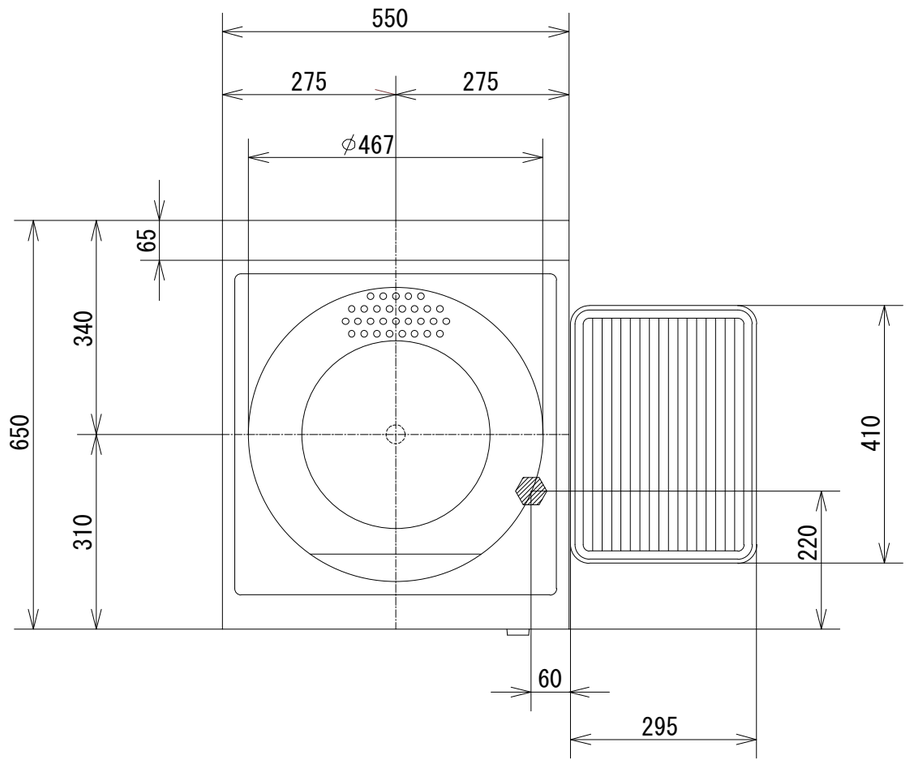

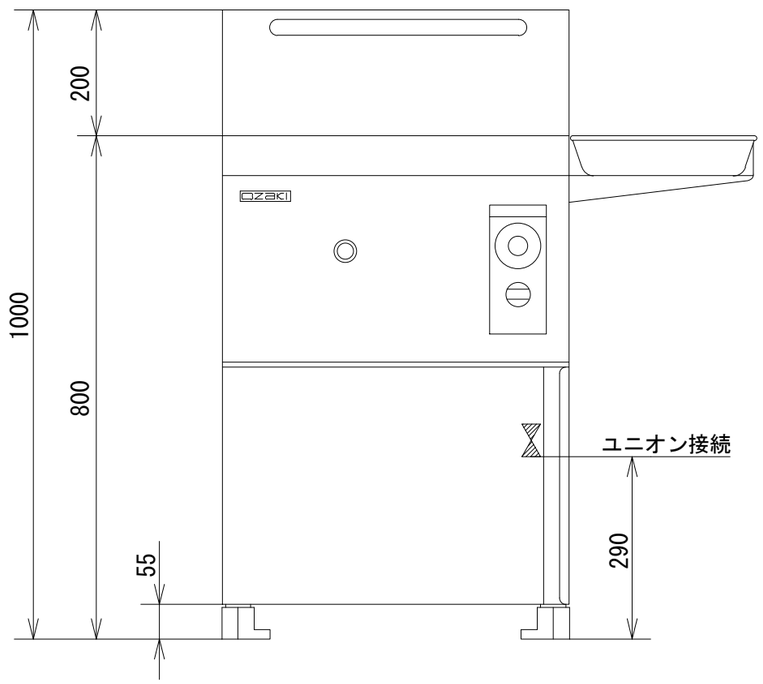

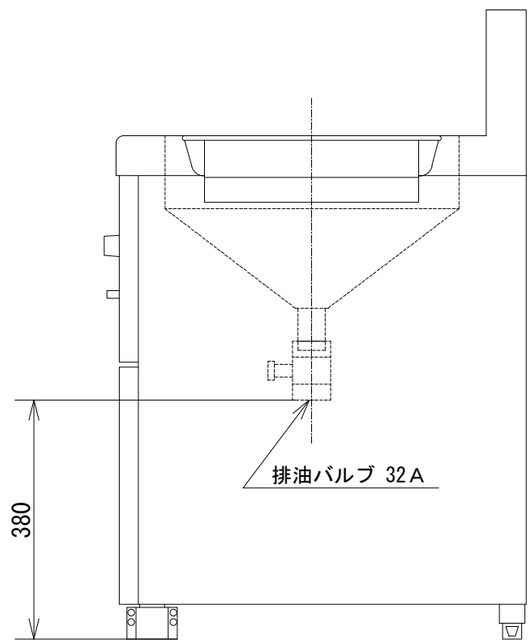

品　名	オザキガスフライヤー ＯＺガスフライヤー５５０			
寸　法 （mm）		幅	奥 行	高 さ
	外　形	550	650	800 (1000)
	油　槽	φ４６７		
ガス消費量	都市ガス	１２．８kW （１１，０００kcal/h）		
	ＬＰガス	１２．６kW （０．９kg/h）		
接　続	都市ガス	２０Ａ		
	ＬＰガス	２０Ａ		
重　量（kg）		６３		
バーナの数		フライヤーバーナ　１		
油槽の数		１		
油容量（ℓ）		１３		
サーモスタット		100℃ ～ 220℃		
点火方式		連続スパーク方式自動点火 （ 乾電池単２ 1.5V １個 ）		
安全装置		立消え安全装置 耐震固定脚 ハイリミット作動 250℃±10℃		

オザキ株式会社