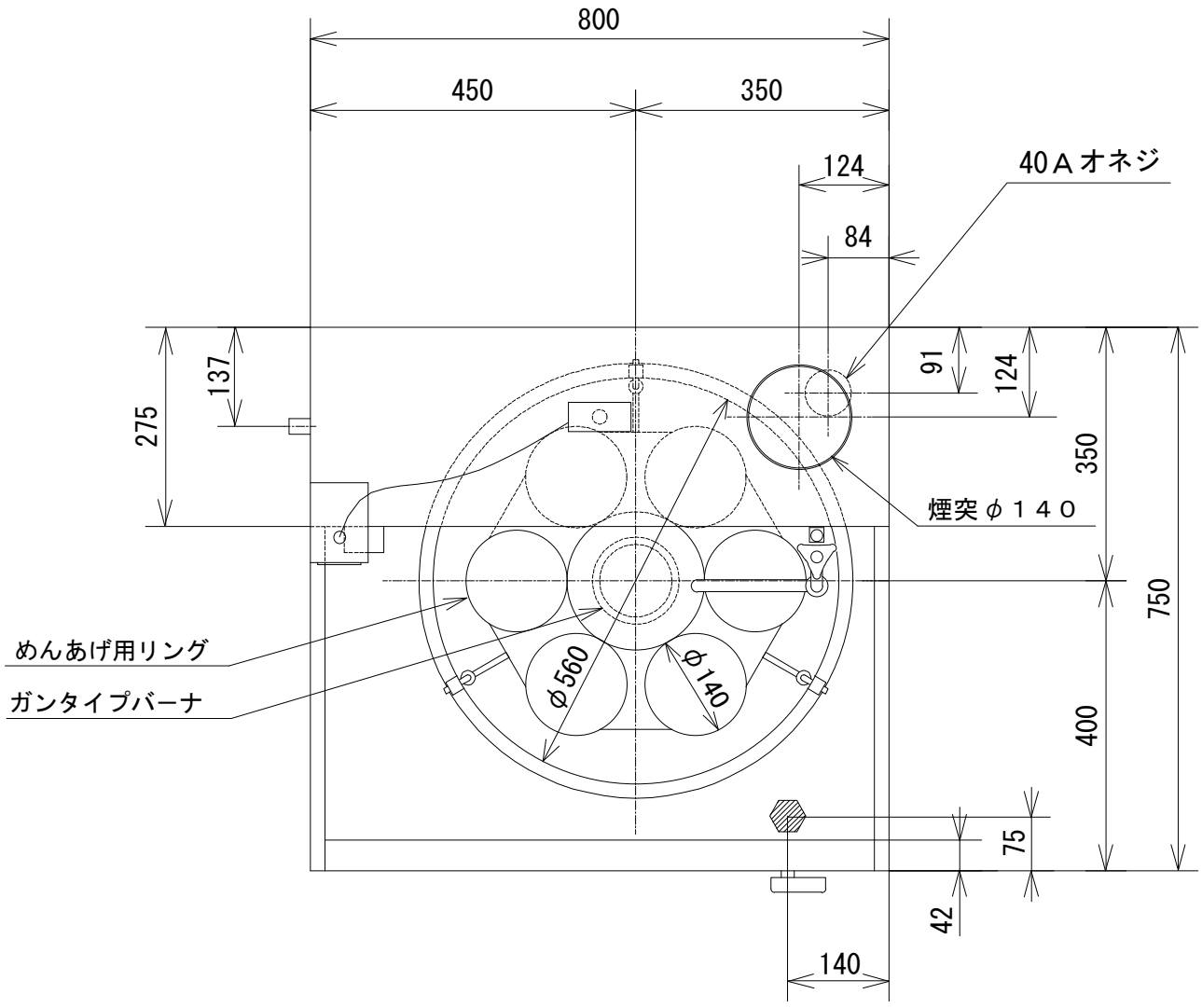

品　名	オザキガス急速解凍めんあげ釜 排熱利用給湯システム付 OZガス急速解凍めんあげ釜 スーパーブラストＤＸ			
寸　法 (mm)	外　形	幅	奥 行	高 さ
		８００	７５０	1,７１５
ガス消費量	都市ガス	３７．２kW		
	ＬＰガス	３５．０kW		
接　続	都市ガス	２０Ａ		
	ＬＰガス	２０Ａ		
重 量(給湯システム含む)	１５５kg			
バーナの数	ガンタイプバーナ　１			
釜　の　径	５６０mm			
めんあげ用リングの数	φ１４０×６個			
めんあげの数	φ140×深さ１８０×６個			
点火方式	連続スパーク方式自動点火			
電源接続	単相100V　50/60Hz			
消費電力	４０W			
安全装置	立消え安全装置			
排熱利用給湯システム				
寸　法 (mm)		幅	奥 行	高 さ
	給湯槽	８００	２７５	３７８
接　続	給　水	１５Ａ(オネジ)		
	出湯口	１箇所		
連続出湯能力 (水栓１個)	水温＋２５℃上昇 水温＋４０℃上昇	３ℓ／分 ２ℓ／分		
給水制御	標準水面より10mm下がると給水開始			
貯湯量	４４ℓ			
水温計	0～120℃ 液体膨張式温度計			

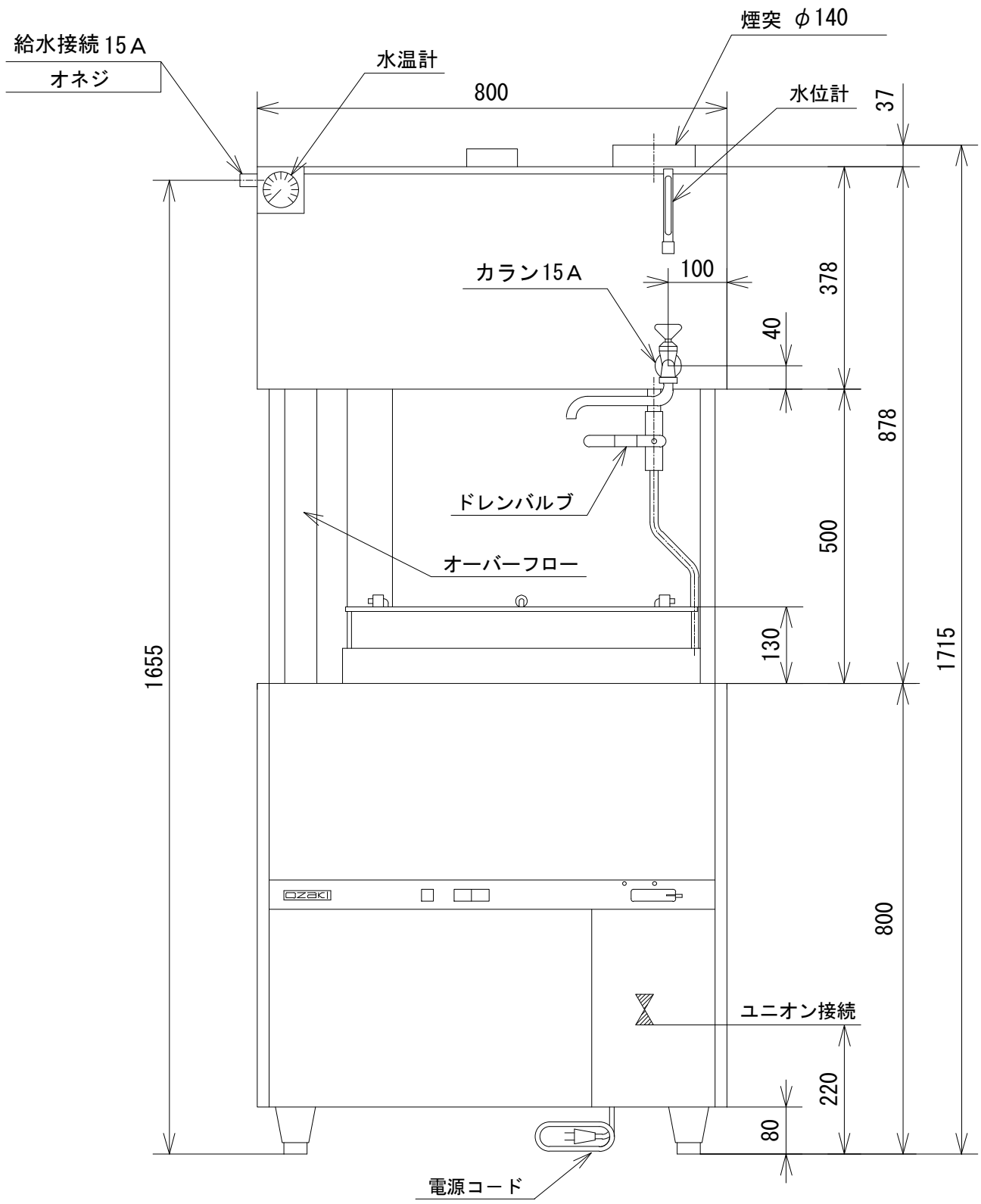

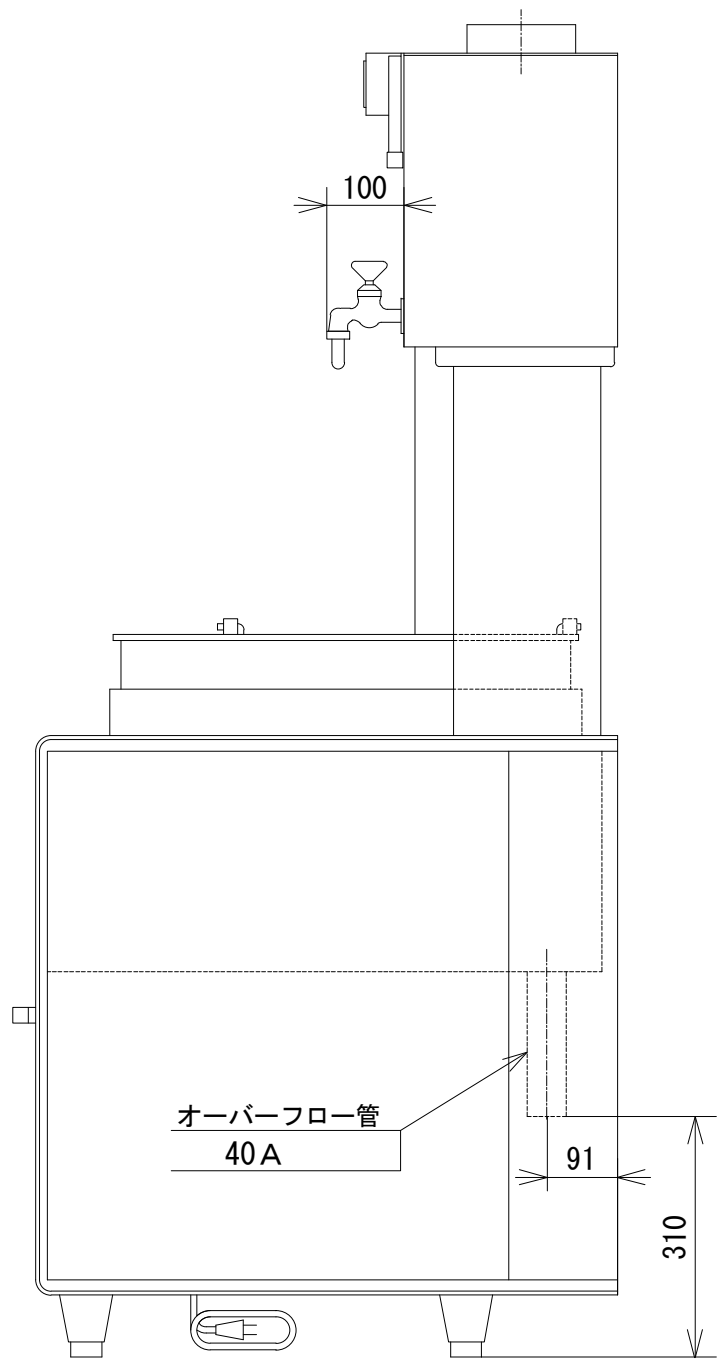

オザキ株式会社