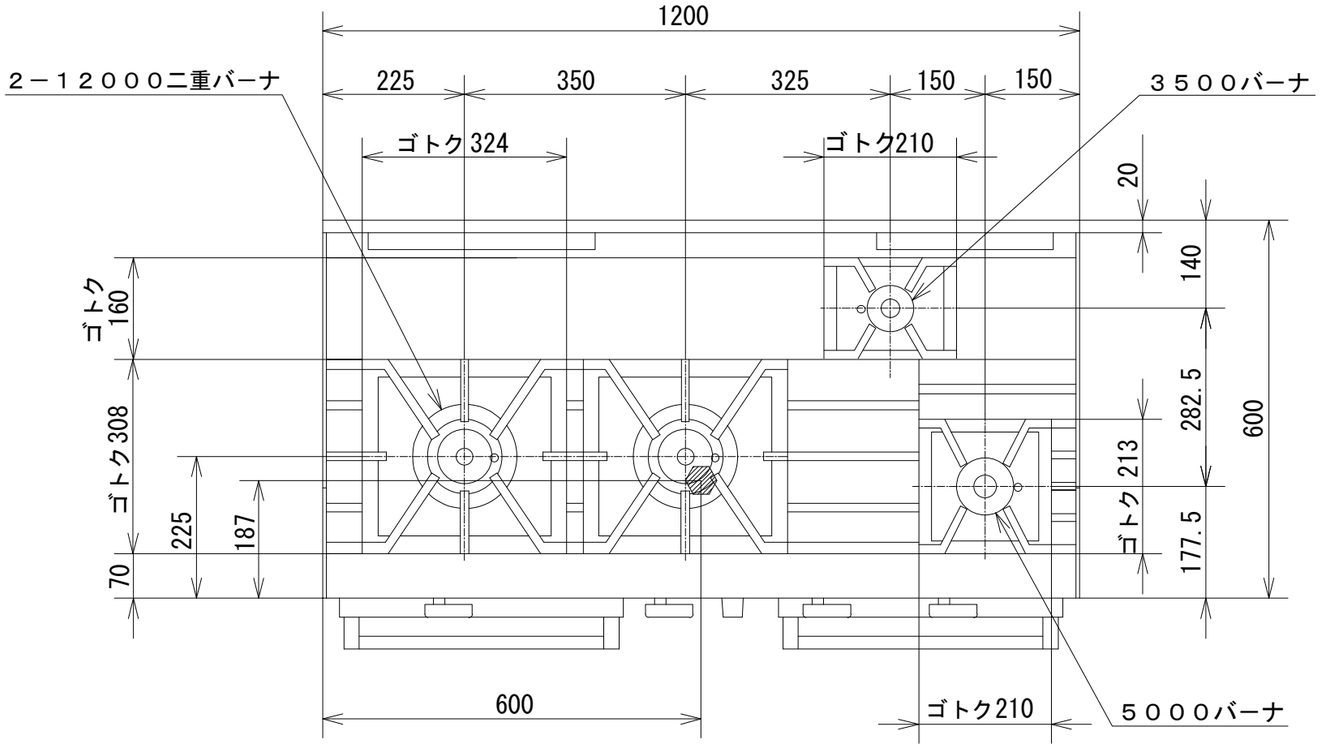

品　名	オザキガスレンジ　グリル付 スーパーインペリアル ＯＺＳＧ-１２０ＲＶ１Ｘ			
寸　法 （mm）		幅	奥 行	高 さ
	外　形	1,200	600	850
	オーブン	350	500	320
	グリル	350	530	230
ガス消費量	都市ガス	４５．９kW （３９，５００kcal/h）		
	ＬＰガス	４２．１kW （３．０１kg/h）		
接　続	都市ガス	２５Ａ		
	ＬＰガス	２０Ａ		
トップバーナの数	３５００バーナ　１ ５０００バーナ　１ １２０００二重バーナ　２			
オーブンの個数	１			
グリルの個数	１			
オーブンコントロール	１００℃ ～ ４００℃			
トップバーナの点火方式	連続スパーク方式自動点火 （ 乾電池単２ 1.5V １個 ）			
安 全 装 置	立消え安全装置			

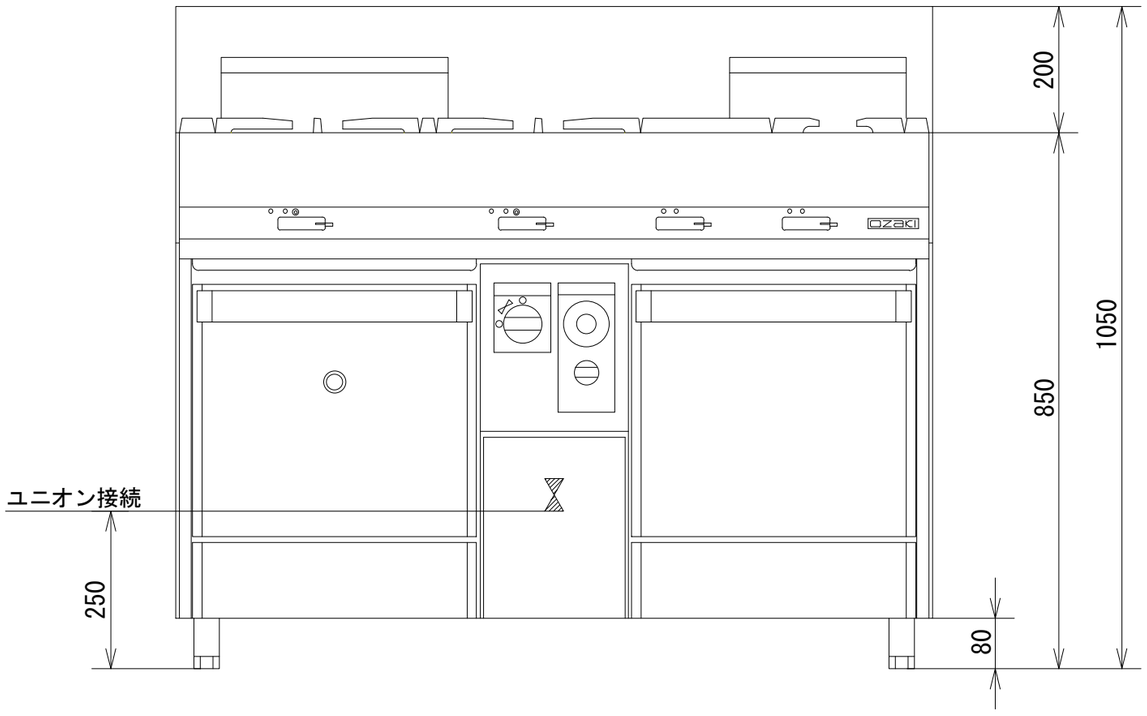

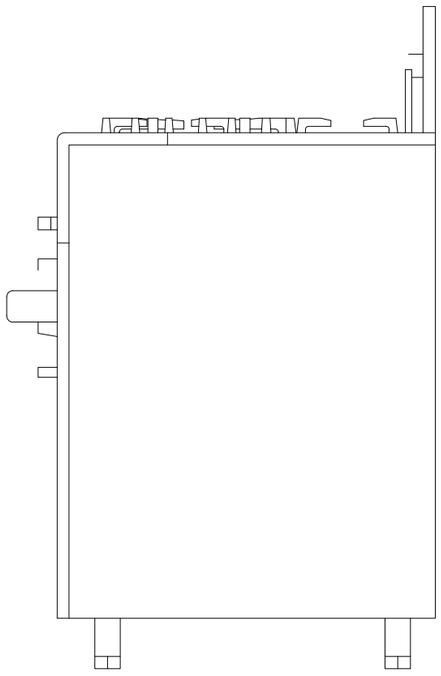

オザキ 株式会社