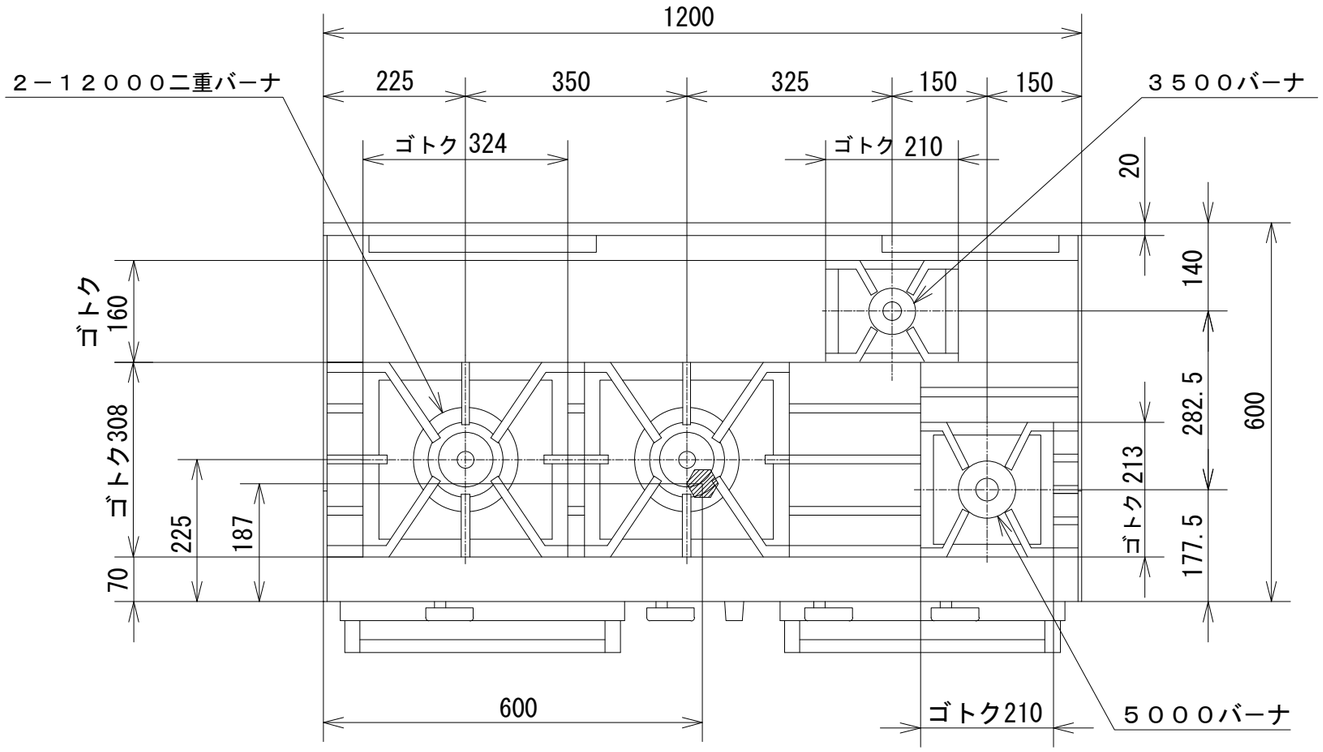

品　名	オザキガスレンジ　グリル付 スーパーインペリアル ＯＺＳＧ-１２０ＲＶ１			
寸　法 （mm）		幅	奥 行	高 さ
	外　形	1,200	600	800
	オーブン	350	500	320
	グリル	350	530	230
ガス消費量	都市ガス	４５．９kW （３９，５００kcal/h）		
	ＬＰガス	４２．１kW （３．０１kg/h）		
接　続	都市ガス	２５Ａ		
	ＬＰガス	２０Ａ		
重　量（kg）		１９３		
トップバーナの数		３５００バーナ　１ ５０００バーナ　１ １２０００二重バーナ　２		
オーブンの個数		１		
グリルの個数		１		
オーブンコントロール		100℃ ～ 400℃		
トップバーナの点火方式		連続スパーク方式自動点火 （ 乾電池単２ 1.5V １個 ）		
安全装置		立消え安全装置 （オーブン・グリル）		

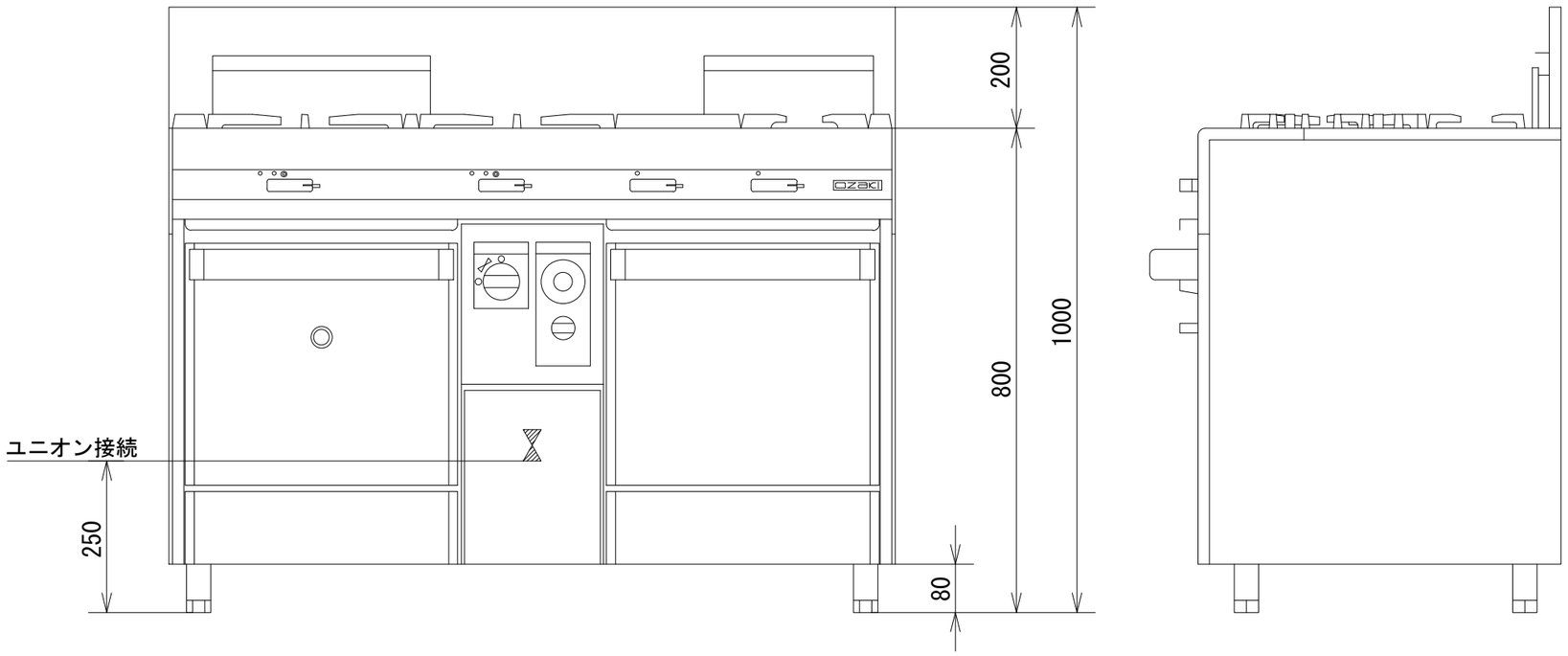

オザキ株式会社