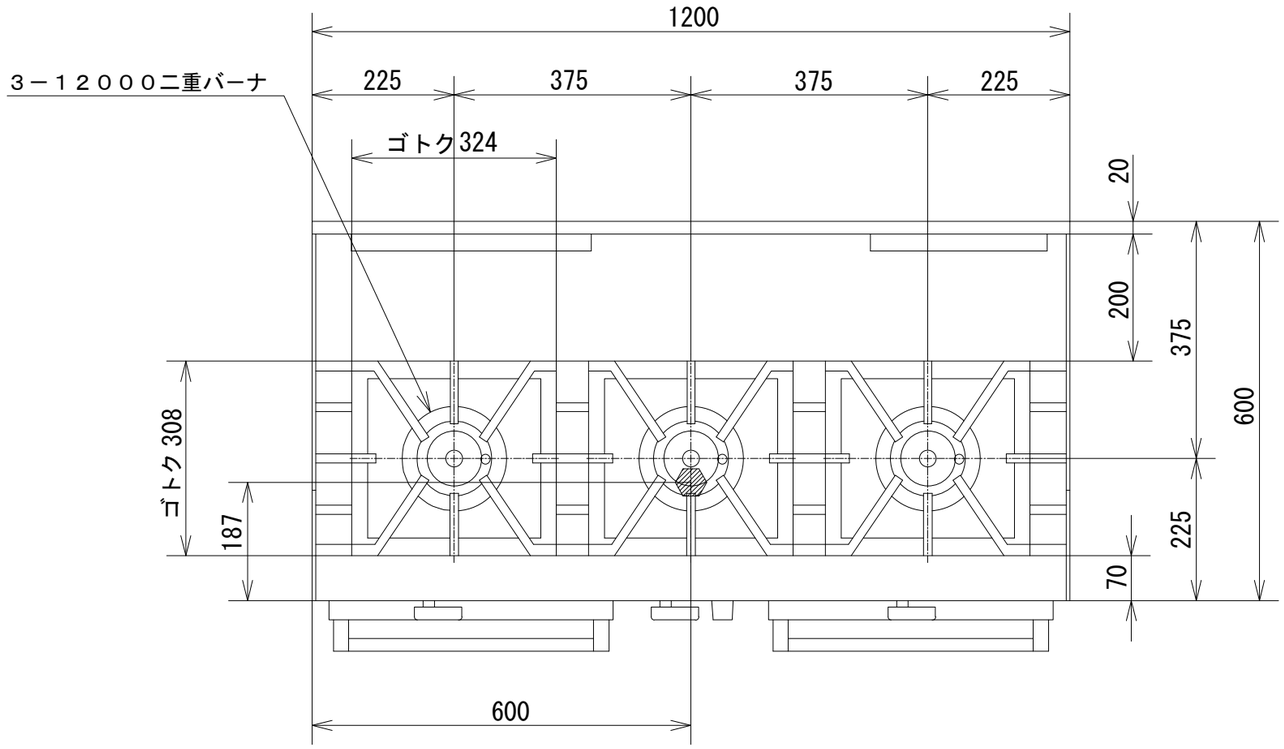


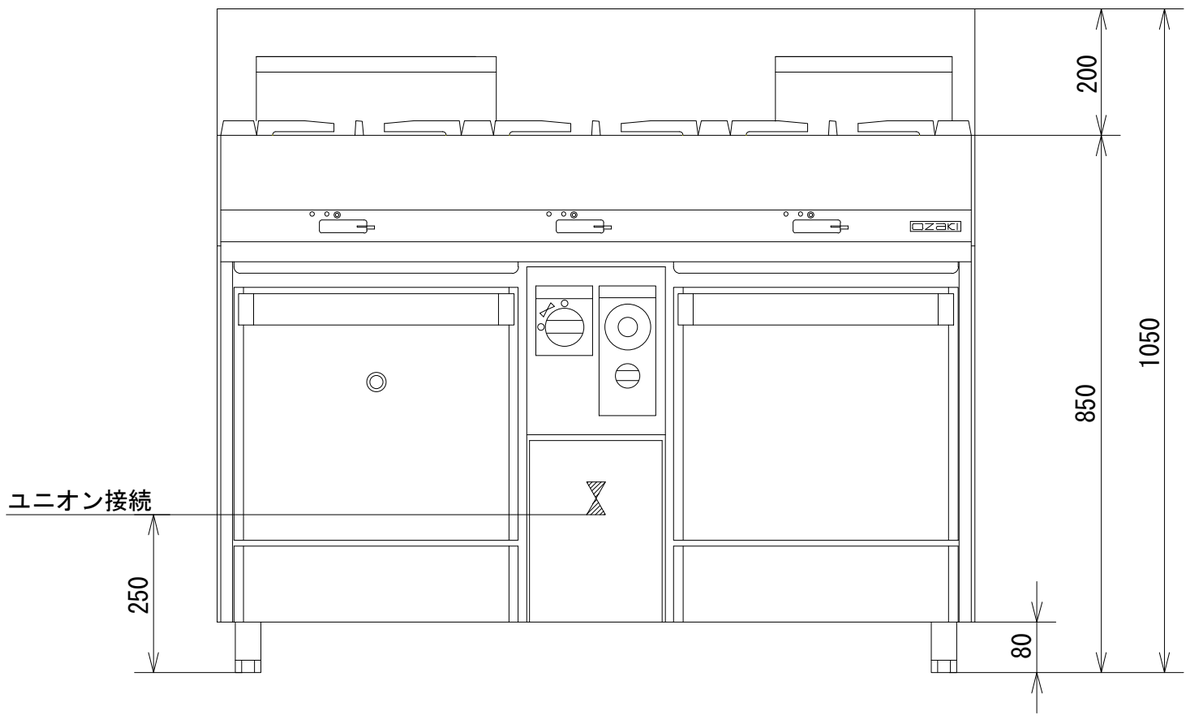


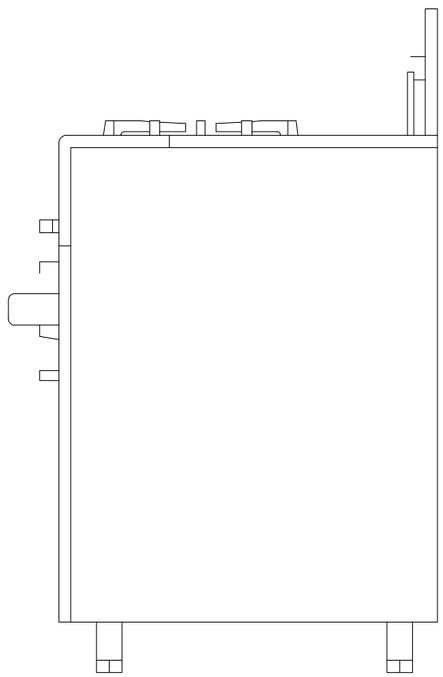

| 品　名 | オザキガスレンジ　グリル付<br>スーパーインペリアル<br>ＯＺＳＧ-１２０ＲＪ１Ｘ | | | |
|---|---|---|---|---|
| 寸　法<br>（mm） | | 幅 | 奥 行 | 高 さ |
| | 外　形 | 1,200 | 600 | 850 |
| | オーブン | 350 | 500 | 320 |
| | グリル | 350 | 530 | 230 |
| ガス消費量 | 都市ガス | ５０．３kW<br>（４３，２５０kcal/h） | | |
| | ＬＰガス | ４５．５kW<br>（３．２５kg/h） | | |
| 接　続 | 都市ガス | ２５Ａ | | |
| | ＬＰガス | ２０Ａ | | |
| トップバーナの数 | | １２０００二重バーナ　３ | | |
| オーブンの個数 | | １ | | |
| グリルの個数 | | １ | | |
| オーブンコントロール | | １００℃ ～ ４００℃ | | |
| トップバーナの点火方式 | | 連続スパーク方式自動点火<br>（ 乾電池単２ 1.5V １個 ） | | |
| 安 全 装 置 | | 立消え安全装置 | | |

オザキ 株式会社