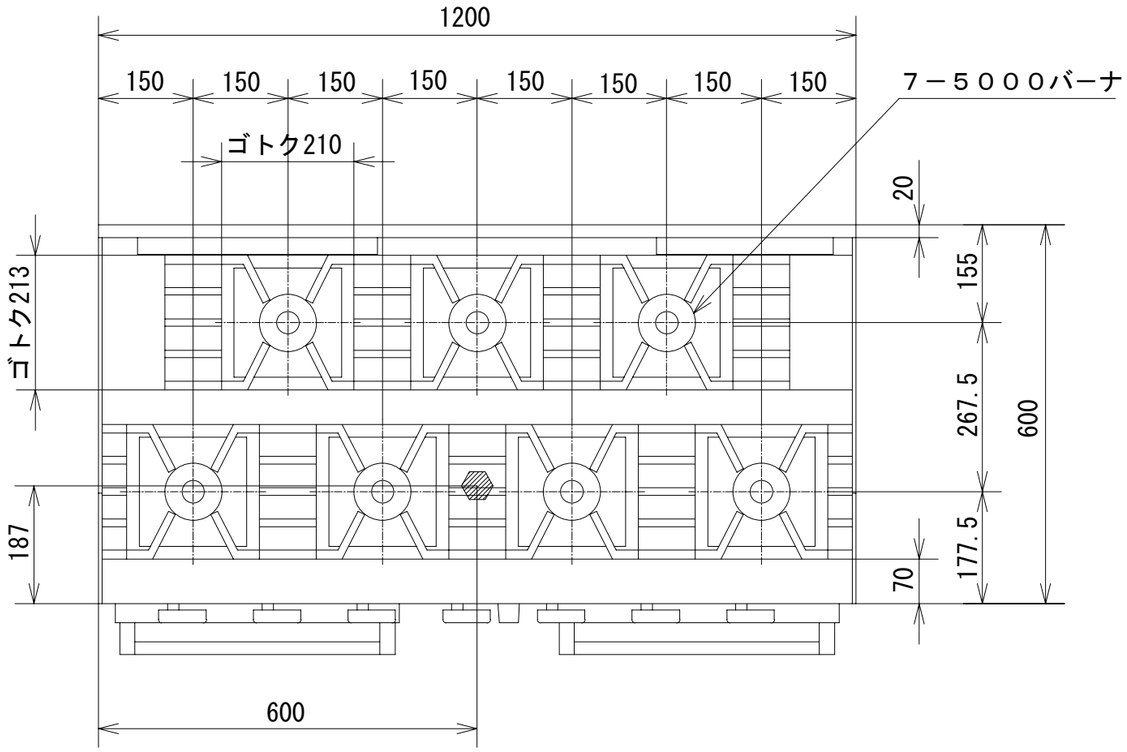

品　名	オザキガスレンジ　グリル付 スーパーインペリアル ＯＺＳＧ-１２０Ｒ ５×７			
寸　法 （mm）		幅	奥 行	高 さ
	外　形	1,200	600	800
	オーブン	350	500	320
	グリル	350	530	230
ガス消費量	都市ガス	４８．７kW （４１，８５０ kcal/h）		
	ＬＰガス	４４．０ kW （３．１４ kg/h）		
接　続	都市ガス	２５Ａ		
	ＬＰガス	２０Ａ		
重　量（kg）				
トップバーナの数	５０００バーナ　７			
オーブンの個数	１			
グリルの個数	１			
オーブンコントロール	100℃～400℃			
トップバーナの点火方式	連続スパーク方式自動点火 （ 乾電池単２ 1.5V １個 ）			
安 全 装 置	立消え安全装置 （オーブン・グリル）			

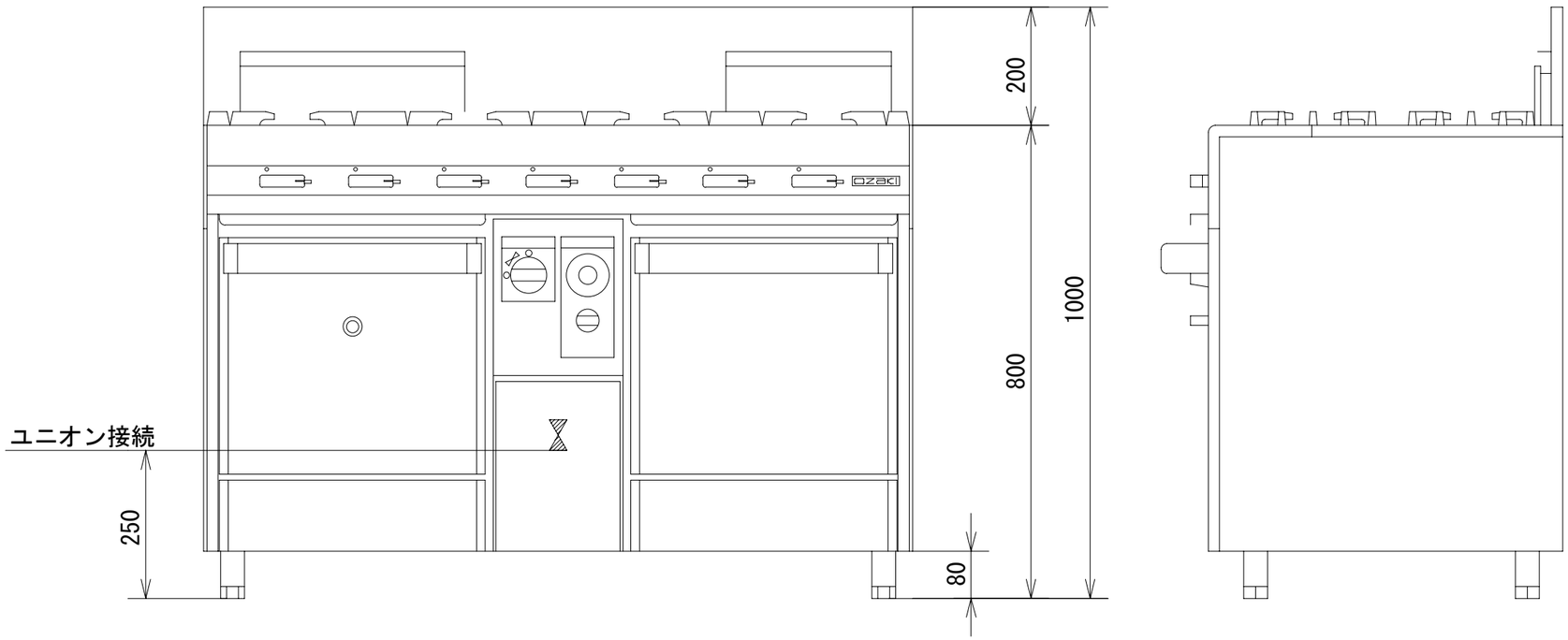

オザキ株式会社