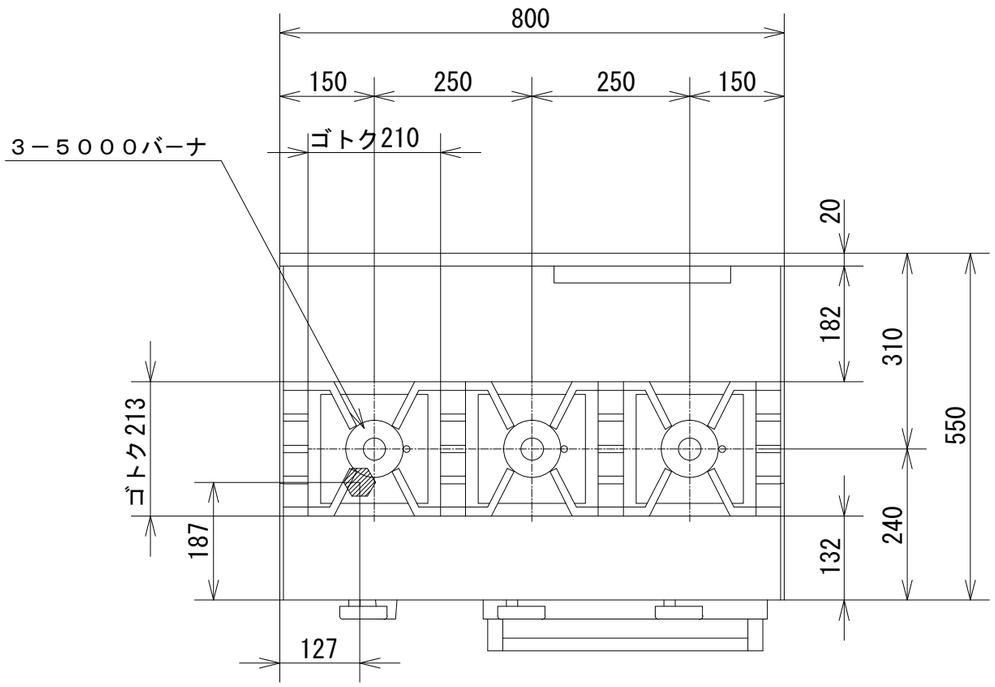

品　名	オザキガスレンジ スーパーインペリアル ＯＺＳ-８０ＲＪ１Ｘ			
寸　法 （mm）		幅	奥 行	高 さ
	外　形	800	550	850
	オーブン	350	465	320
ガス消費量	都市ガス	２２．７kW		
	ＬＰガス	２１．１kW		
接　続	都市ガス	２０Ａ		
	ＬＰガス	２０Ａ		
トップバーナの数	５０００バーナ　３			
オーブンの個数	１			
オーブンコントロール	１００℃ ～ ４００℃			
トップバーナの点火方式	連続スパーク方式自動点火 （ 乾電池単２ 1.5V １個 ）			
安 全 装 置	立消え安全装置			

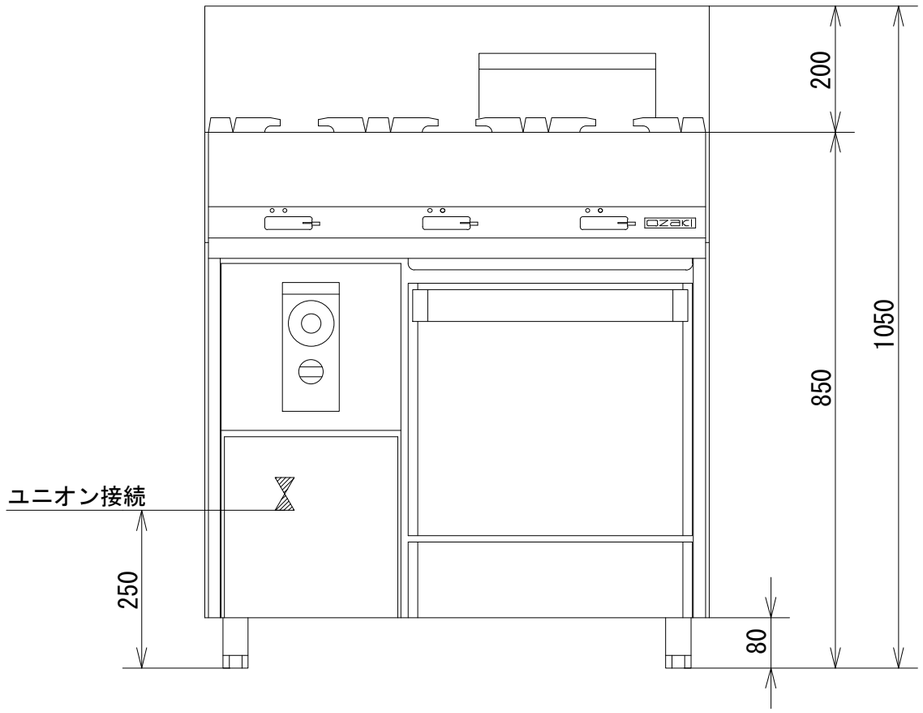

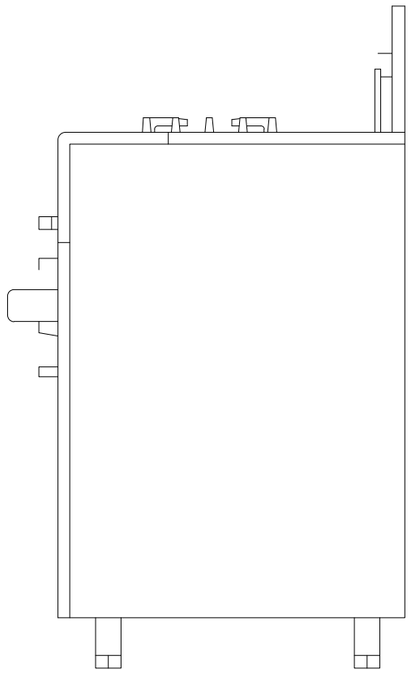

オザキ 株式会社