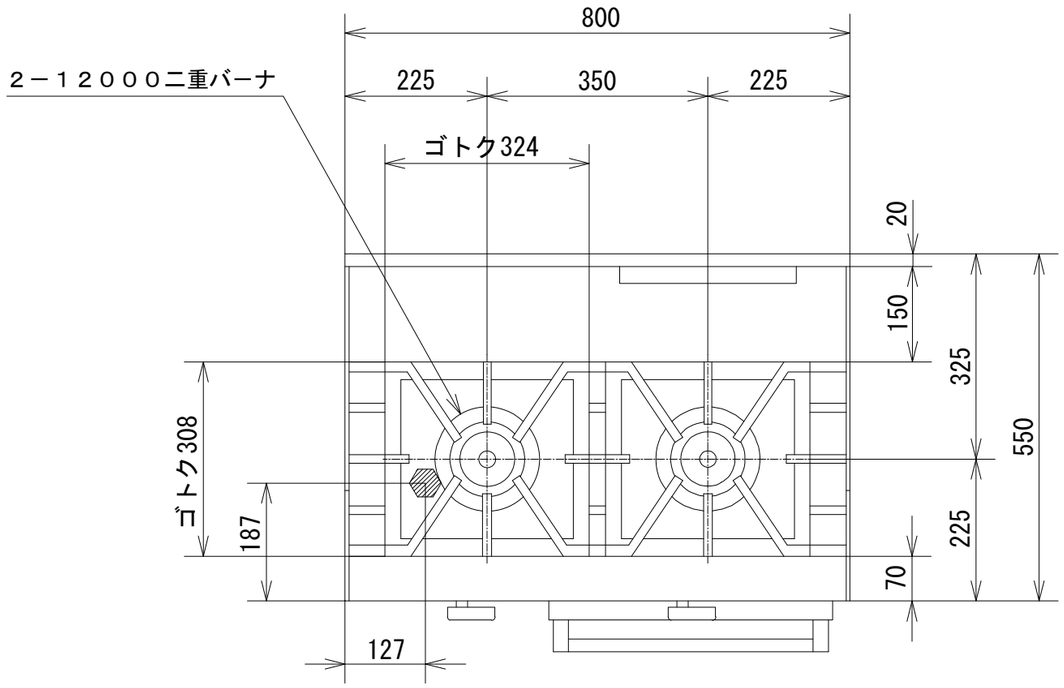

品　名	オザキガスレンジ スーパーインペリアル ＯＺＳ-８０Ｒ			
寸　法 （mm）		幅	奥 行	高 さ
	外　形	800	550	800
	オーブン	350	465	320
ガス消費量	都市ガス	３２．８kW （２８，２００kcal/h）		
	ＬＰガス	３０．１kW （２．１５kg/h）		
接　続	都市ガス	２０Ａ		
	ＬＰガス	２０Ａ		
重　量（kg）		１２０		
トップバーナの数		１２０００二重バーナ　２		
オーブンの個数		１		
オーブンコントロール		１００℃ ～ ４００℃		
トップバーナの点火方式		連続スパーク方式自動点火 （ 乾電池単２ 1.5V １個 ）		
安 全 装 置		立消え安全装置（オーブン）		

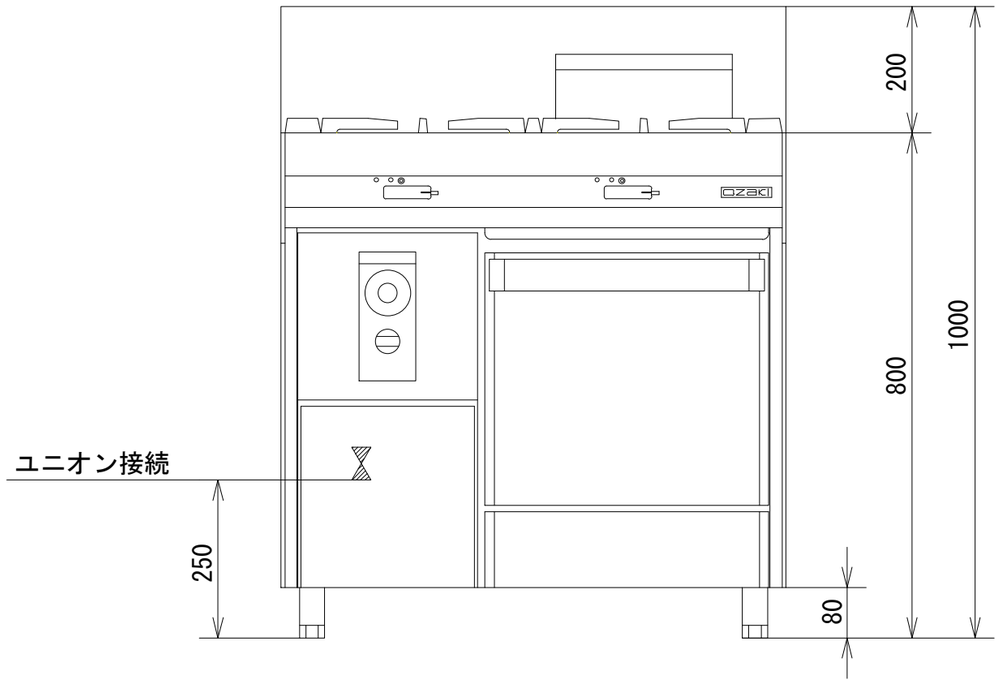

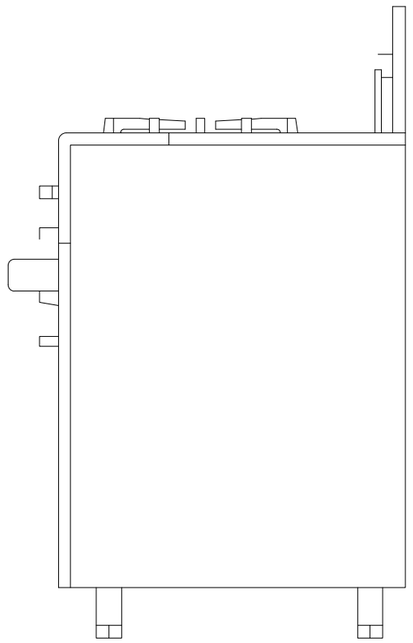

オザキ 株式会社