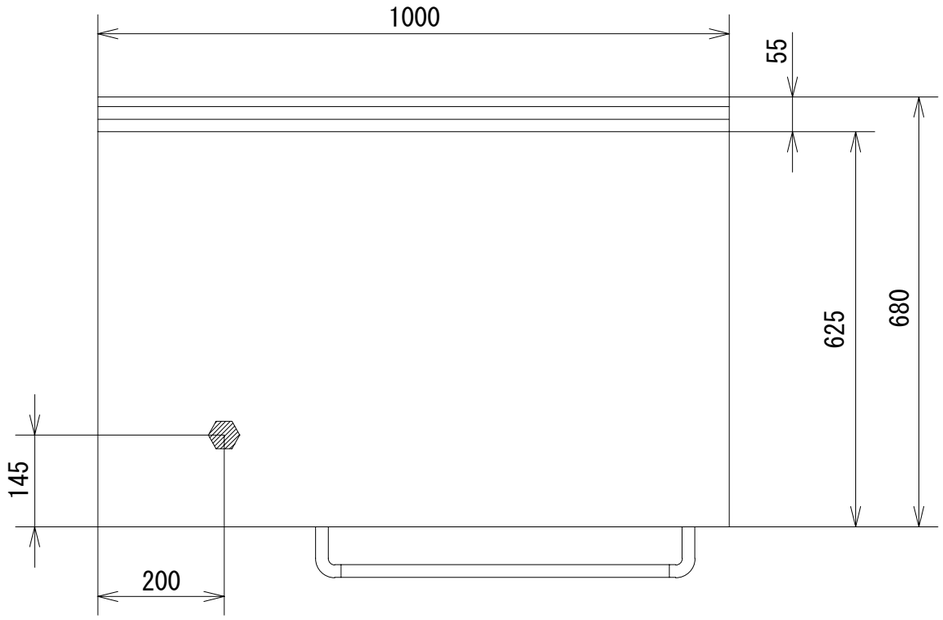

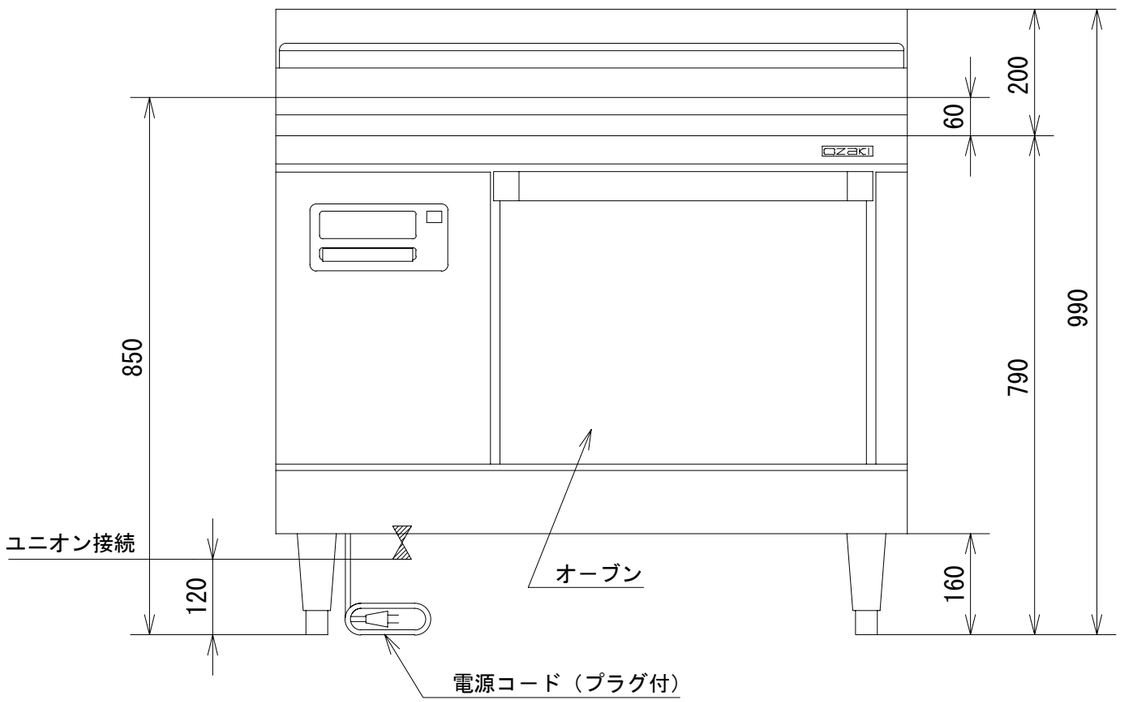

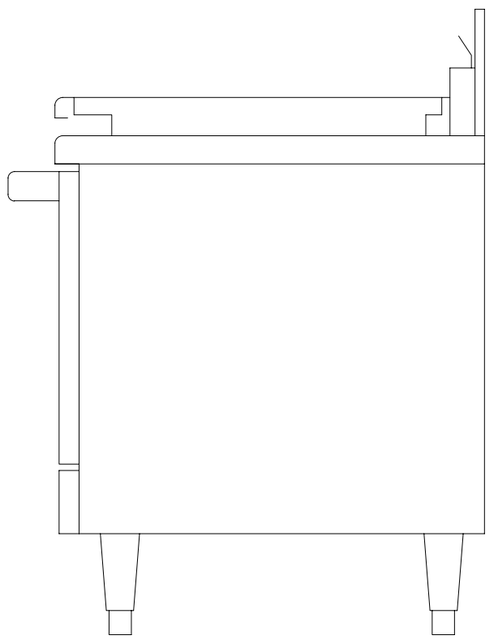

品 名	オザキガスオーブン ワイドレシーバー ＯＺＭＯ－１０００ＥＣ			
寸 法 （mm）		幅	奥 行	高 さ
	外 形	1,000	680	850
	オーブン	510	470	340
ガ ス 消費量	都市ガス	９．９kW （８，５００ kcal/h）		
	ＬＰガス	９．８kW （０．７ kg/h）		
接 続	都市ガス	１５Ａ		
	ＬＰガス	１５Ａ		
重 量（kg）		１８９		
サーモスタット （マイコン制御）	オーブン/ 60℃～400℃			
タ イ マ ー （マイコン制御）	オーブン/１ステップ １分～999 分			
バ ー ナ の 数	オーブンバーナ　１			
バ ー ナ の 消 費 量	オーブンバーナ　9.9 kW (8,500 kcal/h)			
オーブンの 個 数	ｺﾝﾍﾞｸｼｮﾝｵｰﾌﾞﾝＭ　１ (ｽﾀﾝﾀﾞｰﾄﾞｵｰﾌﾞﾝ切替兼用)			
オーブン 記憶メニュー	10 ﾒﾆｭｰ(1 ﾒﾆｭｰ 3 ｽﾃｯﾌﾟ)			
ｵｰﾌﾞﾝの点火方式	連続スパーク方式自動点火			
電 源 接 続	単相 100Ｖ　50/60 Hz			
消 費 電 力	８２Ｗ			
安 全 装 置	立消え安全装置 （フレームロッド方式）			

オザキ株式会社