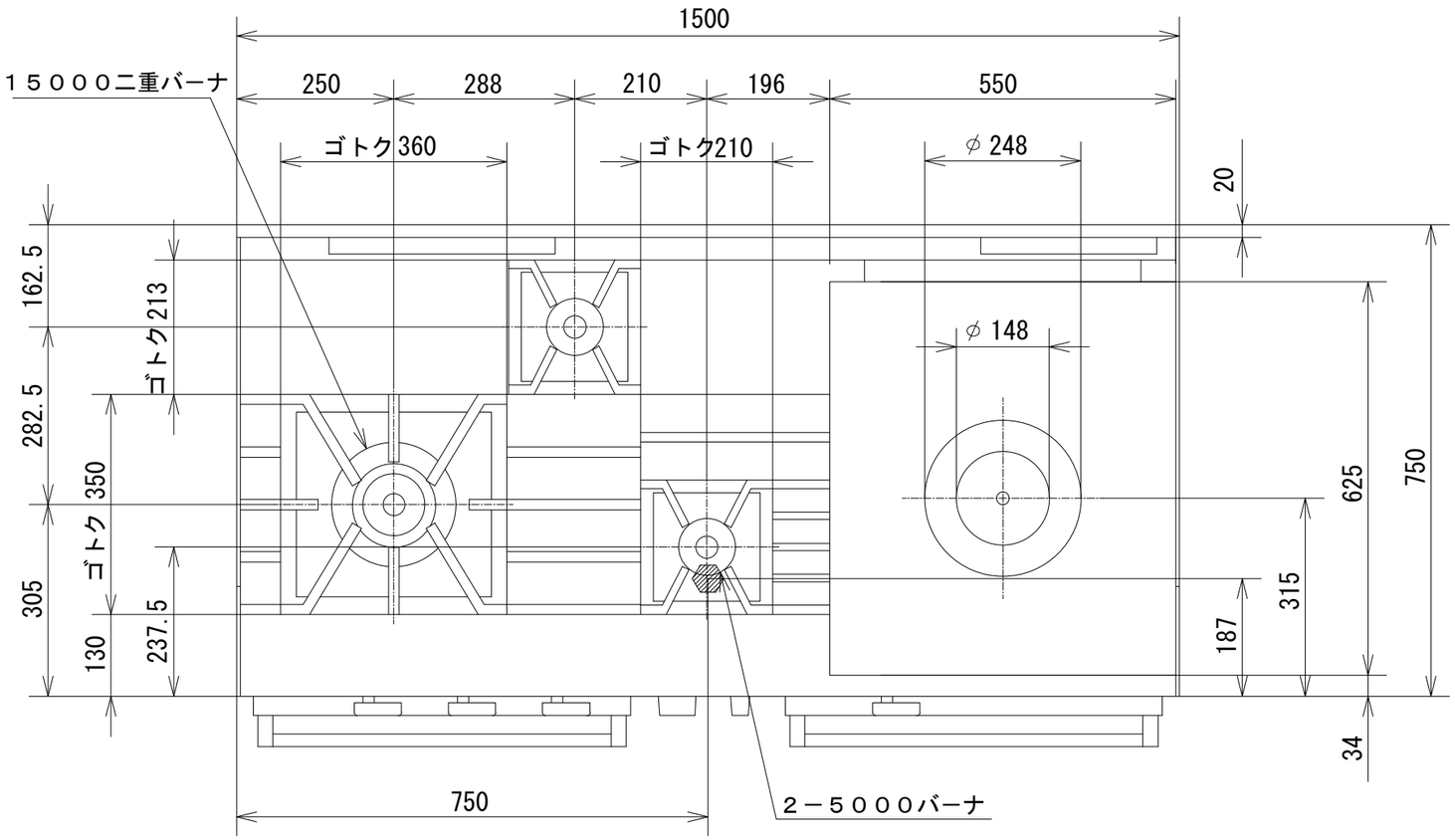

品　名	オザキガスレンジ グリル･ヒートトップ付 スーパーインペリアル ＯＺＭＧＨＴ－１５０ＲＶ２Ｘ			
寸　法 (mm)		幅	奥 行	高 さ
	外　形	1,500	750	850
	オーブン	500	500	320
	グリル	500	580	230
	ﾋｰﾄﾄｯﾌﾟ	550	625	厚さ 20
ガ ス 消費量	都市ガス	４９．２kW (４２，３００ kcal/h)		
	ＬＰガス	４５．１kW (３．２２ kg/h)		
接　続	都市ガス	２５Ａ		
	ＬＰガス	２０Ａ		
トップバーナの数	5000 バーナ 2 15000 二重バーナ 1			
ﾋｰﾄﾄｯﾌﾟﾊﾞｰﾅの数	1			
オーブンの個数	1			
グリルの個数	1			
ヒートトップの数	ヒートトップ 1 (ﾘﾝｸﾞ中 1, ﾘﾝｸﾞ小 1)			
オーブンコントロール	100℃～400℃			
ﾄｯﾌﾟﾊﾞｰﾅ・ﾋｰﾄﾄｯﾌﾟ 点 火 方 式	連続スパーク方式自動点火 (乾電池単２ 1.5V １個)			
安 全 装 置	立消え安全装置			

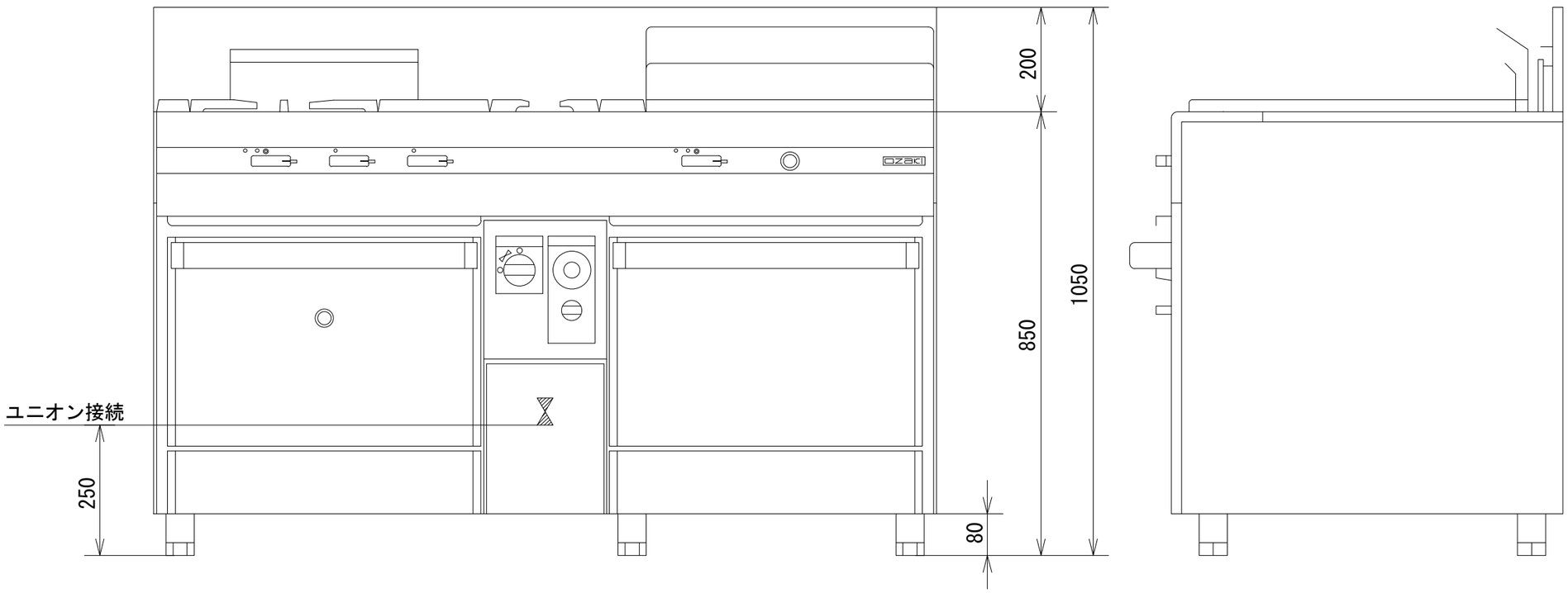

オザキ株式会社