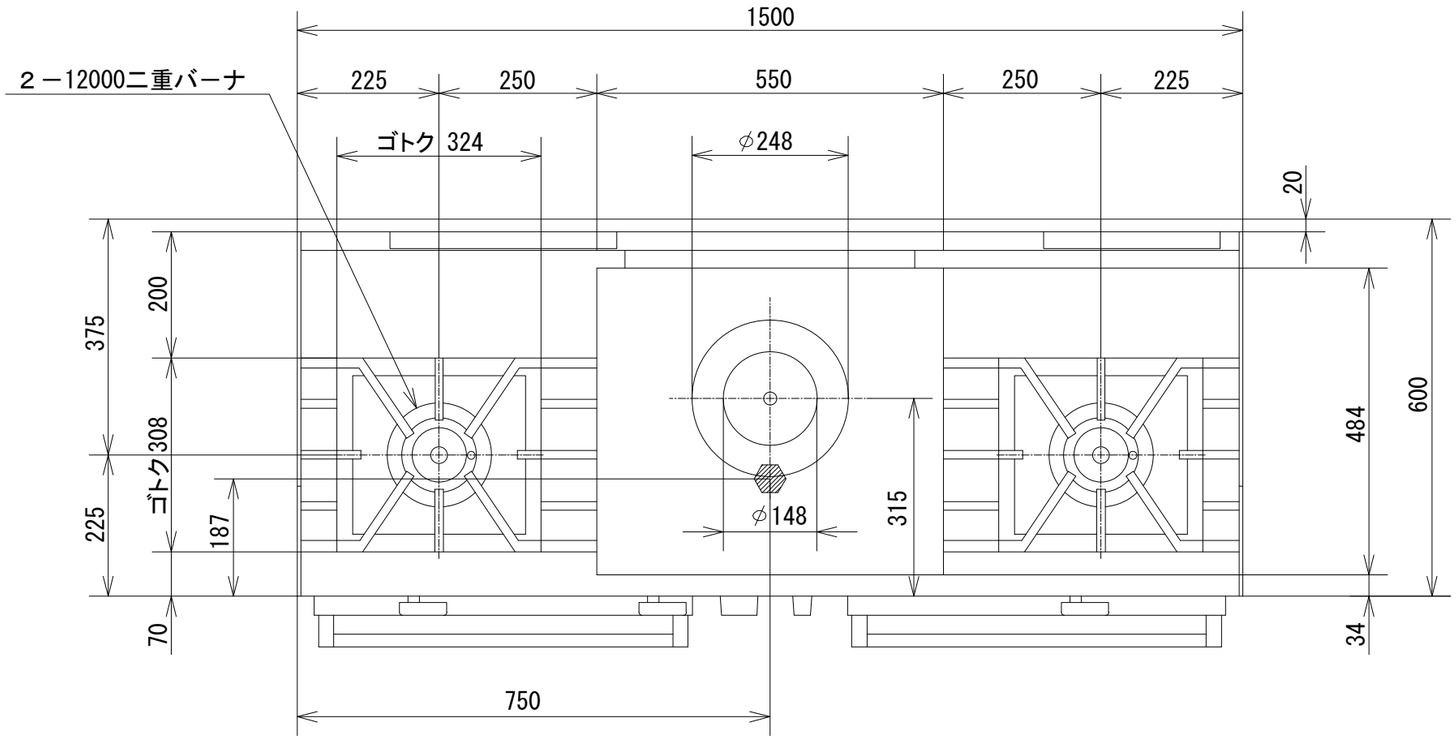

品　名	オザキガスレンジ グリル･ヒートトップ付 スーパーインペリアル ＯＺＭＧＨＴ－１５０ＲＶ１Ｘ			
寸　法 （mm）		幅	奥 行	高 さ
	外　形	1,500	600	850
	オーブン	500	500	320
	グリル	500	530	230
	ﾋｰﾄﾄｯﾌﾟ	550	484	厚さ 20
ガ ス 消費量	都市ガス	４５．９kW （３９，５００ kcal/h）		
	ＬＰガス	４２．１kW （３．０１ kg/h）		
接　続	都市ガス	２５Ａ		
	ＬＰガス	２０Ａ		
トップバーナの数	12000 二重バーナ　２			
ﾋｰﾄﾄｯﾌﾟﾊﾞｰﾅの数	１			
オーブンの個数	１			
グリルの個数	１			
ヒートトップの数	ヒートトップ　１ （ﾘﾝｸﾞ中 1, ﾘﾝｸﾞ小 1）			
オーブンコントロール	100℃～400℃			
ﾄｯﾌﾟﾊﾞｰﾅ・ﾋｰﾄﾄｯﾌﾟ 点 火 方 式	連続スパーク方式自動点火 （乾電池単２ 1.5V １個）			
安 全 装 置	立消え安全装置			

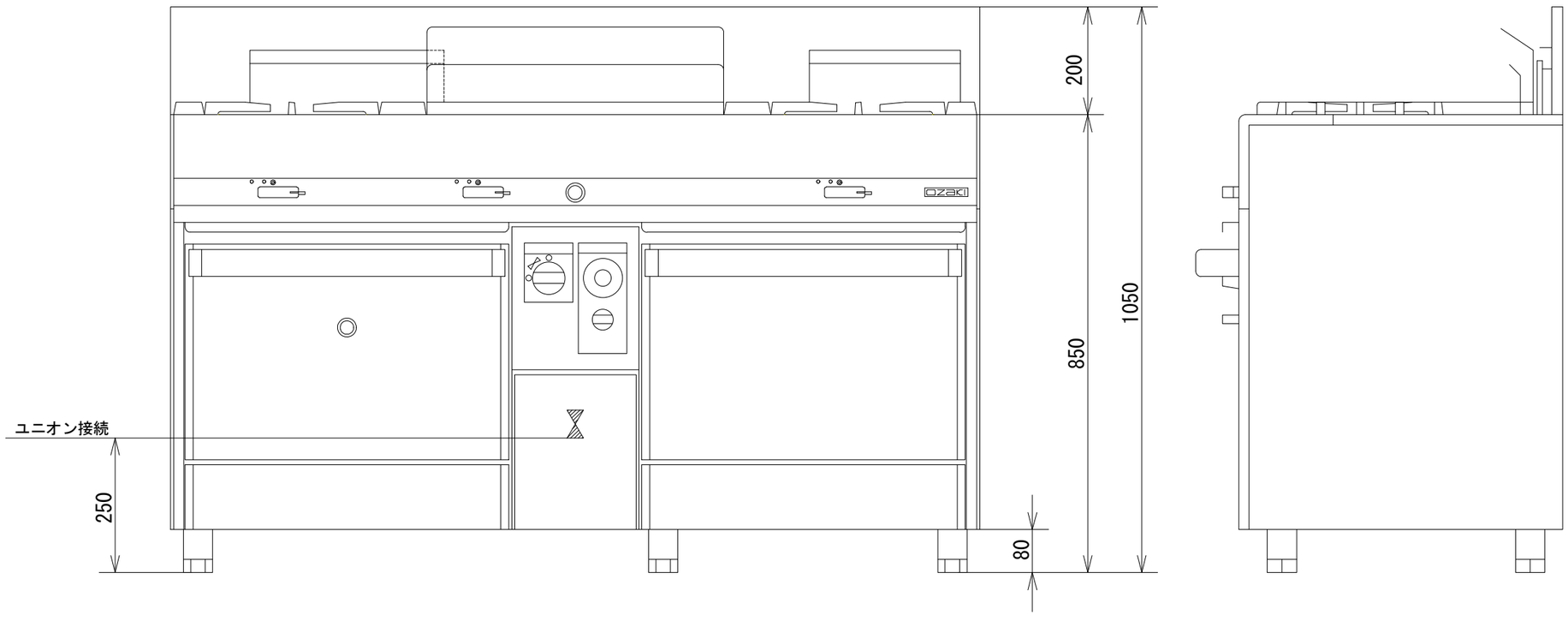

オザキ 株式会社