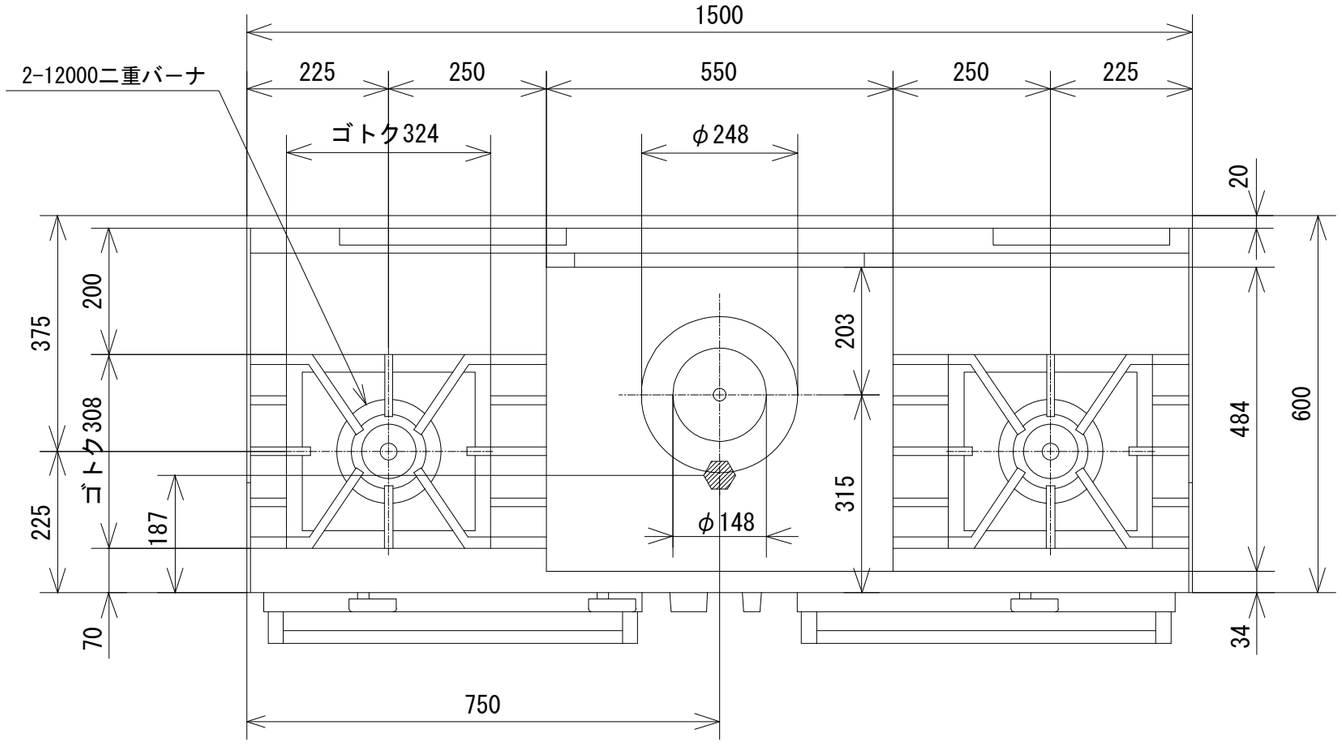

品　名	オザキガスレンジ グリル･ヒートトップ付 スーパーインペリアル ＯＺＭＧＨＴ－１５０ＲＶ１			
寸　法 （mm）		幅	奥 行	高 さ
	外　形	1,500	600	850
	オーブン	500	500	320
	グリル	500	530	230
	ﾋｰﾄﾄｯﾌﾟ	550	484	厚さ 20
ガ ス 消費量	都市ガス	４５．９kW （３９，５００ kcal/h）		
	ＬＰガス	４２．１kW （３．０１ kg/h）		
接　続	都市ガス	２５Ａ		
	ＬＰガス	２０Ａ		
重　量（kg）		２８４		
トップバーナの数		12000 二重バーナ　２		
ﾋｰﾄﾄｯﾌﾟﾊﾞｰﾅの数		１		
オーブンの個数		１		
グリルの個数		１		
ヒートトップの数		ヒートトップ　１ （ﾘﾝｸﾞ中 1, ﾘﾝｸﾞ小 1）		
オーブンコントロール		100℃～400℃		
ﾄｯﾌﾟﾊﾞｰﾅ・ﾋｰﾄﾄｯﾌﾟ 点 火 方 式		連続スパーク方式自動点火 （乾電池単２ 1.5V １個）		
安 全 装 置		立消え安全装置 （ﾋｰﾄﾄｯﾌﾟ・ｵｰﾌﾞﾝ・ｸﾞﾘﾙ）		

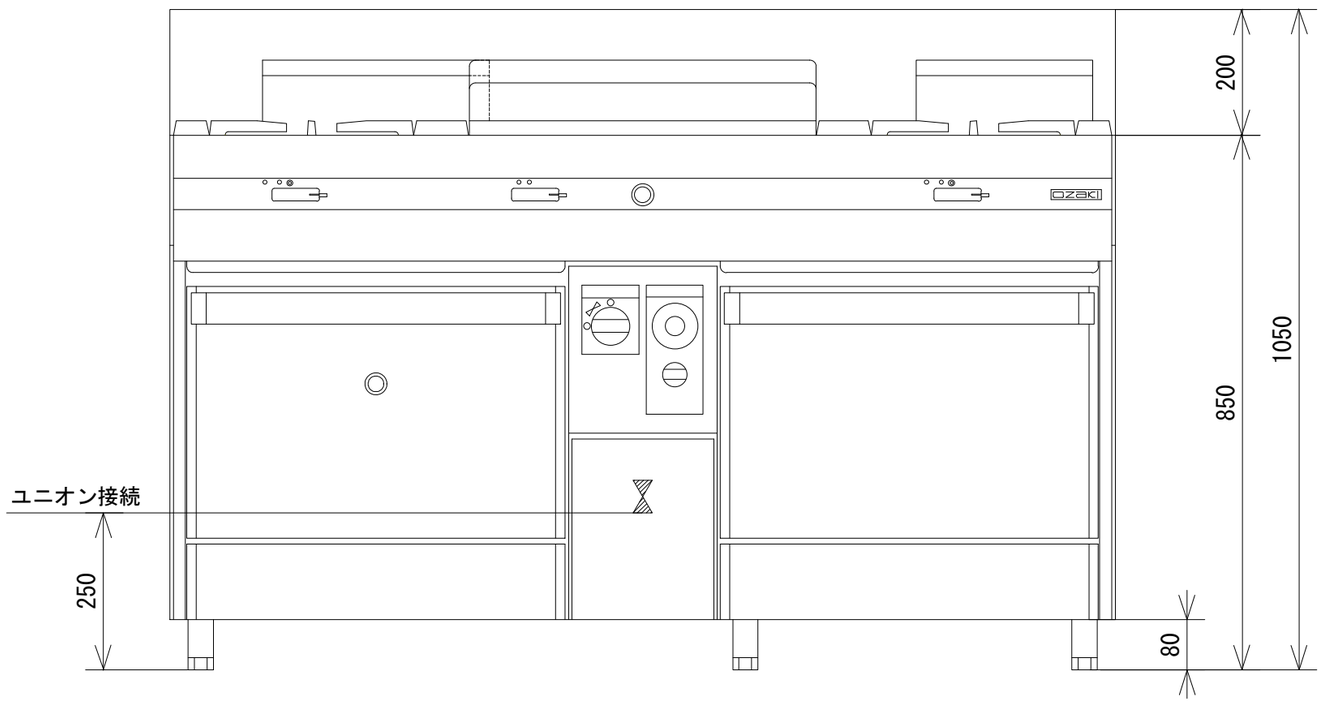

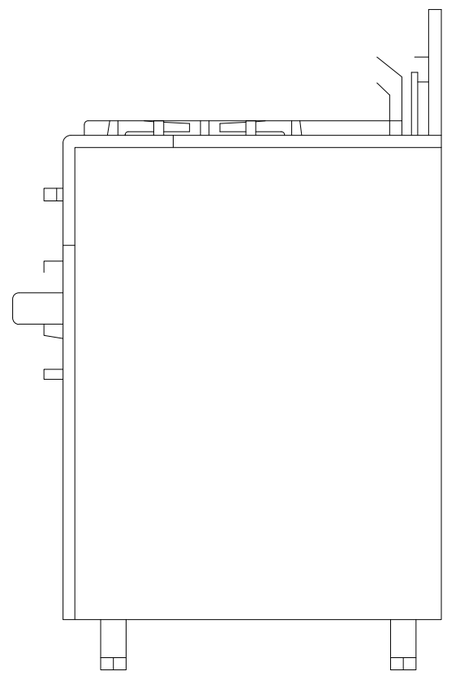

オザキ株式会社