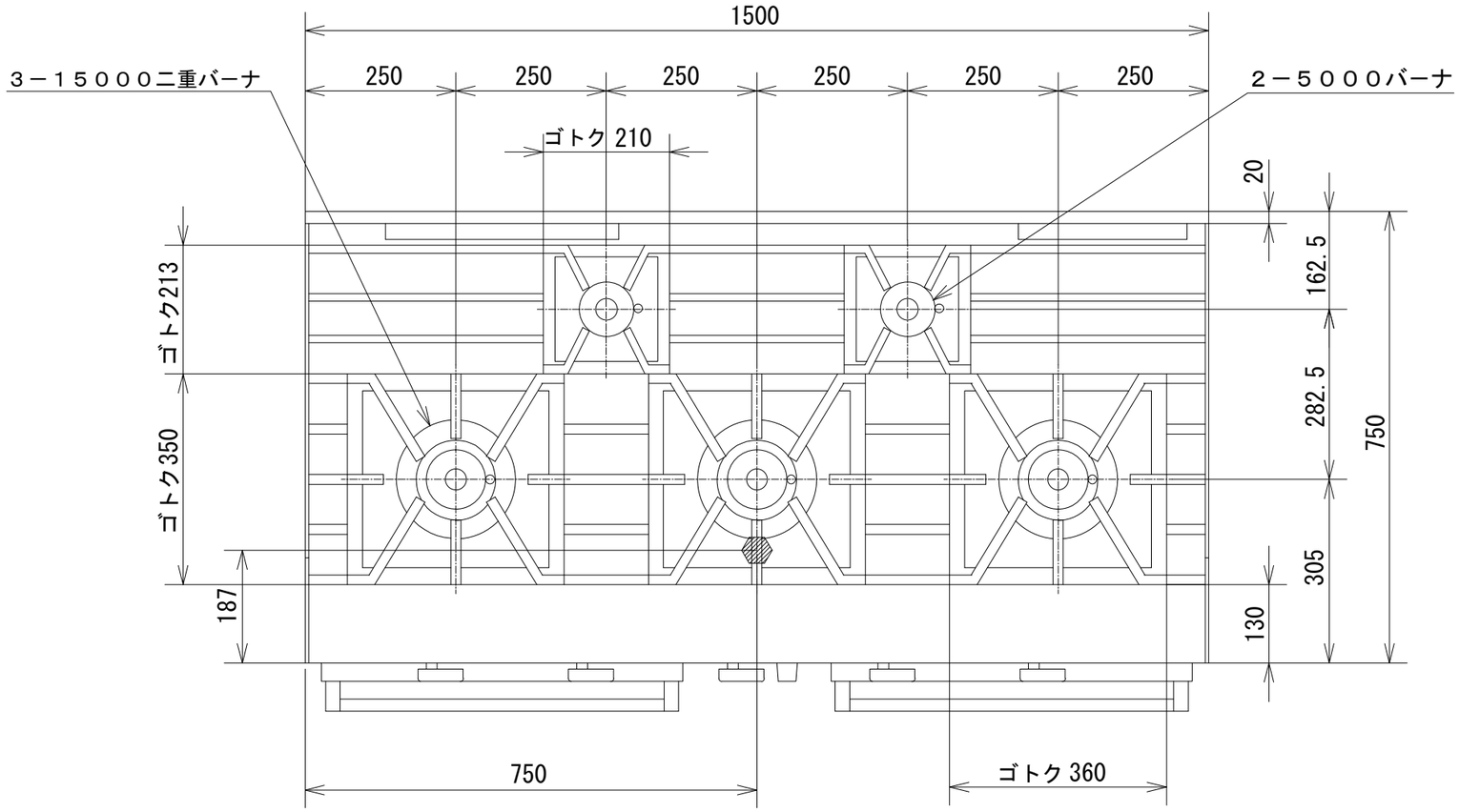

品　名	オザキガスレンジ　グリル付 スーパーインペリアル ＯＺＭＧ-１５０ＲＸ			
寸　法 （mm）		幅	奥 行	高 さ
	外　形	1,500	750	850
	オーブン	500	500	320
	グリル	500	580	230
ガス消費量	都市ガス	７３．５kW （６３，２００kcal/h）		
	ＬＰガス	６７．２kW （４．８kg/h）		
接　続	都市ガス	２５Ａ		
	ＬＰガス	２０Ａ		
重　量（kg）		３０５		
トップバーナの数		５０００バーナ　２ １５０００二重バーナ　３		
オーブンの個数		１		
グリルの個数		１		
オーブンコントロール		１００℃ ～ ４００℃		
トップバーナの点火方式		連続スパーク方式自動点火 （ 乾電池単２ 1.5V １個 ）		
安 全 装 置		立消え安全装置		

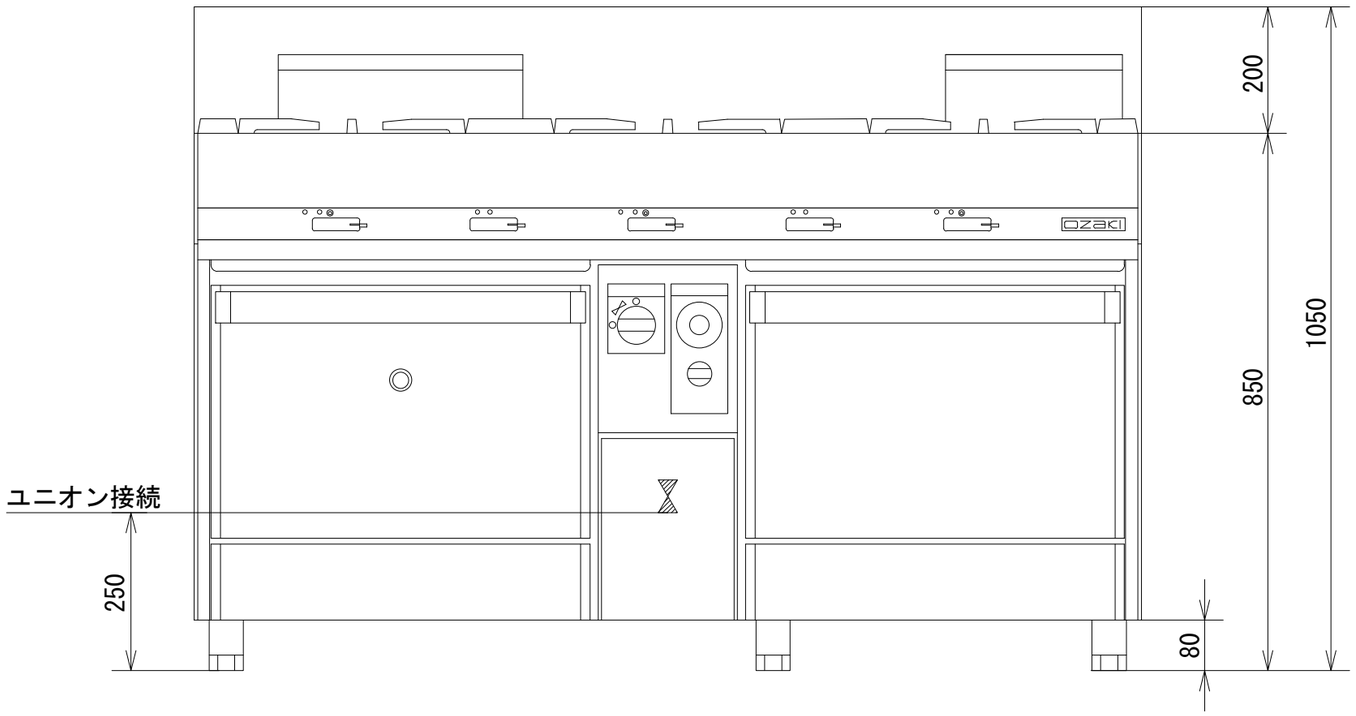

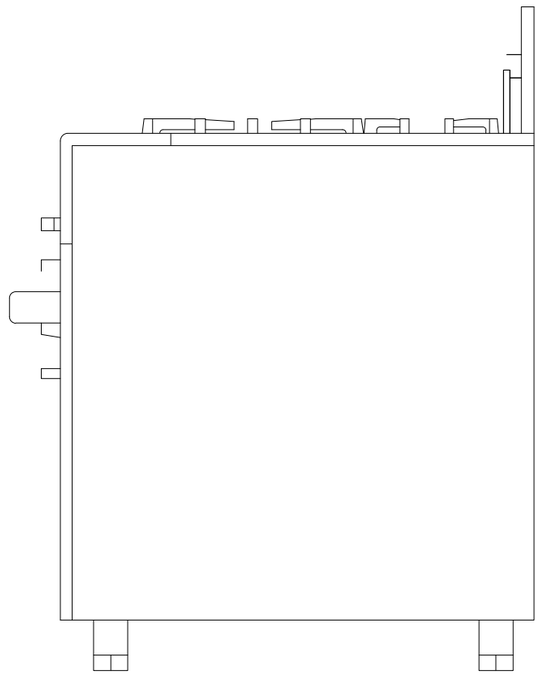

オザキ株式会社