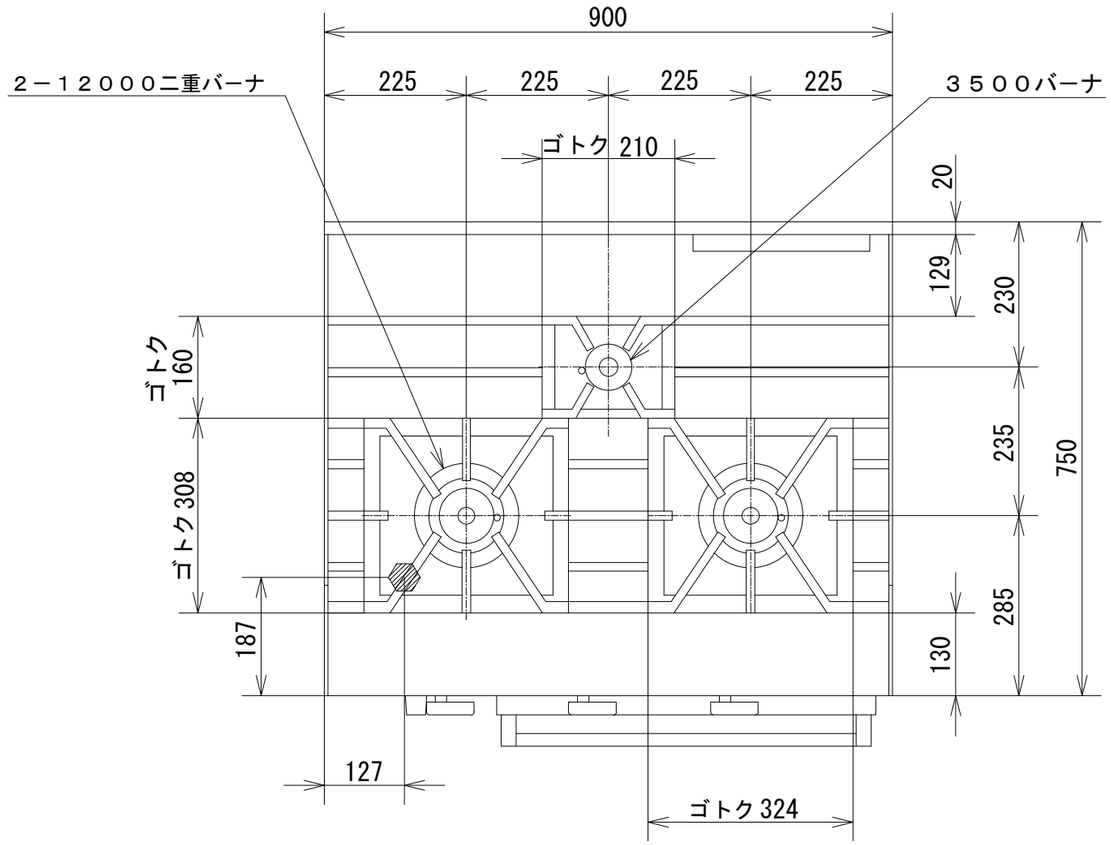

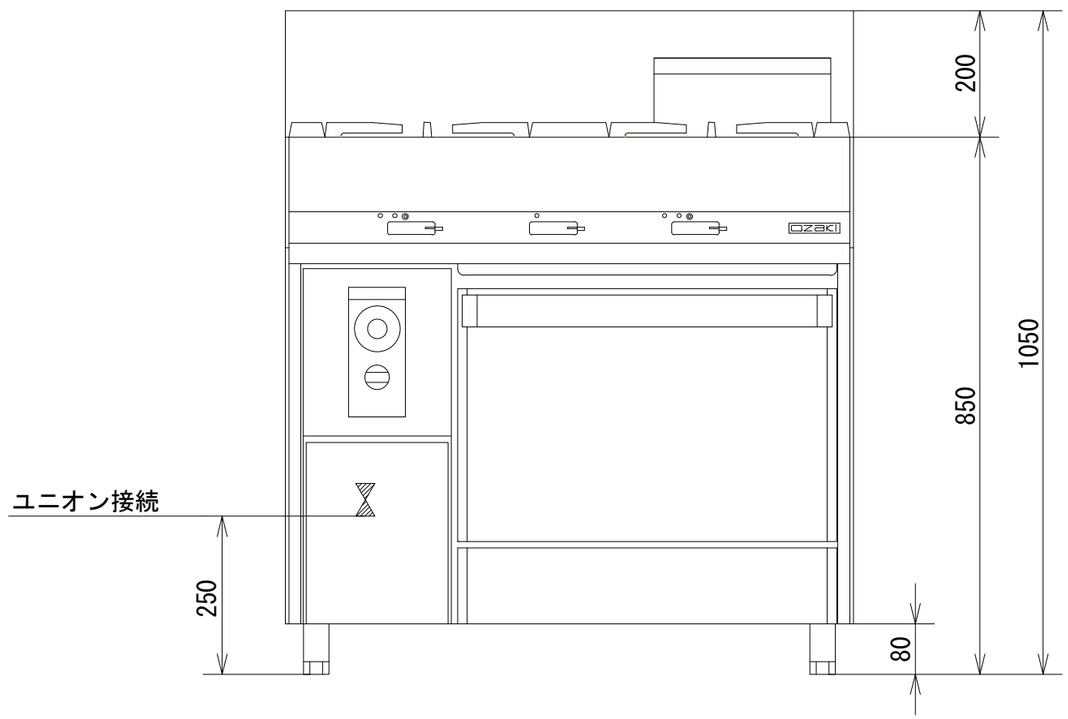

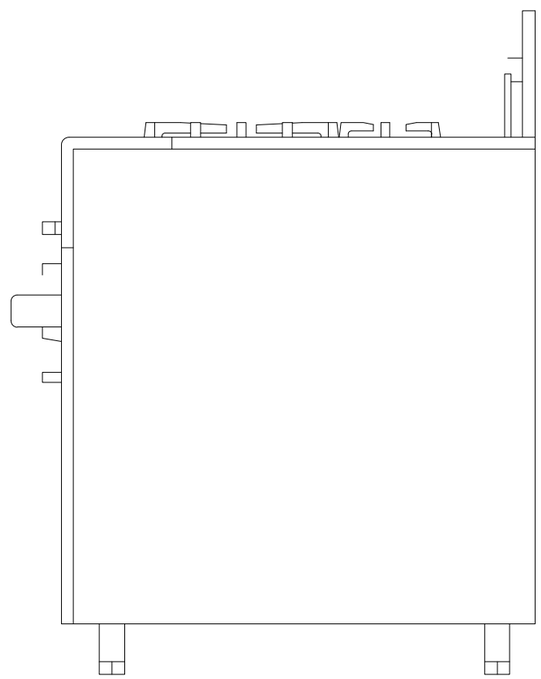

品　名	オザキガスレンジ スーパーインペリアル ＯＺＭ-９０ＲＪ２Ｘ			
寸　法 （mm）		幅	奥 行	高 さ
	外　形	900	750	850
	オーブン	500	500	320
ガス消費量	都市ガス	３７．８kW （３２，５００kcal/h）		
	ＬＰガス	３４．４kW （２．４６kg/h）		
接　続	都市ガス	２０Ａ		
	ＬＰガス	２０Ａ		
トップバーナの数	３５００バーナ　１ １２０００二重バーナ　２			
オーブンの個数	１			
オーブンコントロール	１００℃ ～ ４００℃			
トップバーナの点火方式	連続スパーク方式自動点火 （ 乾電池単２ 1.5V １個 ）			
安 全 装 置	立消え安全装置			

オザキ株式会社