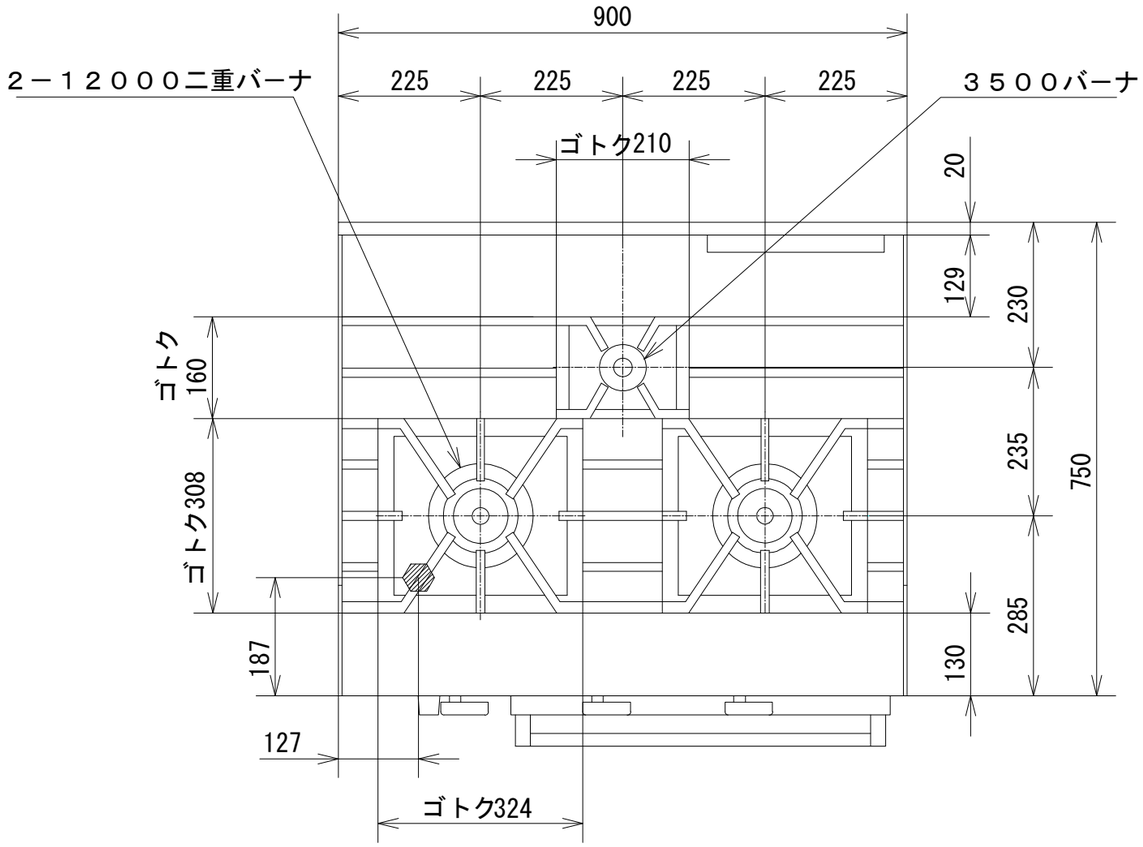

品　名	オザキガスレンジ スーパーインペリアル ＯＺＭ-９０ＲＪ２			
寸　法 （mm）		幅	奥 行	高 さ
	外　形	900	750	800
	オーブン	500	500	320
ガス消費量	都市ガス	３７．８kW （３２，５００kcal/h）		
	ＬＰガス	３４．４kW （２．４６kg/h）		
接　続	都市ガス	２０Ａ		
	ＬＰガス	２０Ａ		
重　量（kg）		１６８		
トップバーナの数		３５００バーナ　１ １２０００二重バーナ　２		
オーブンの個数		１		
オーブンコントロール		１００℃ ～ ４００℃		
トップバーナの点火方式		連続スパーク方式自動点火 （ 乾電池単２ 1.5V １個 ）		
安 全 装 置		立消え安全装置（オーブン）		

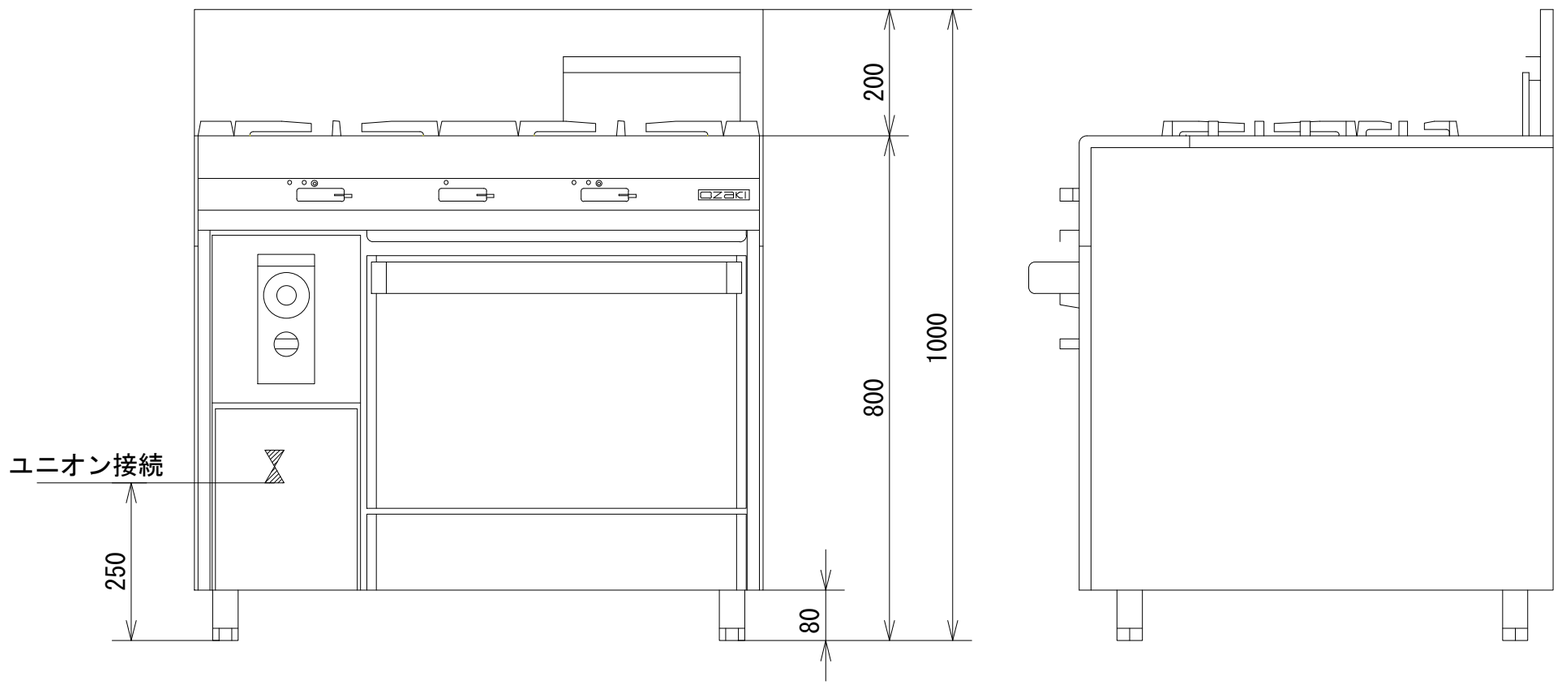

オザキ 株式会社