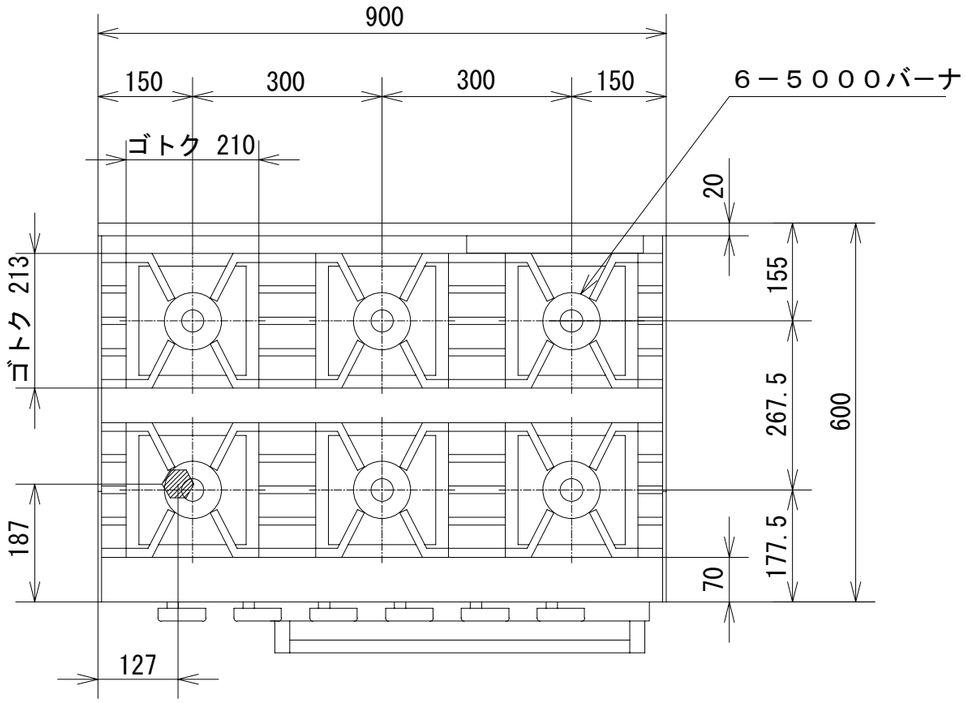

品　名	オザキガスレンジ スーパーインペリアル ＯＺＭ-９０Ｒ ５×６			
寸　法 （mm）		幅	奥 行	高 さ
	外　形	900	600	800
	オーブン	500	500	320
ガス消費量	都市ガス	４０．０kW （３４，４００ kcal/h）		
	ＬＰガス	３６．１ kW （２．５８ kg/h）		
接　続	都市ガス	２０Ａ		
	ＬＰガス	２０Ａ		
重　量（kg）		１４１		
トップバーナの数		５０００バーナ　６		
オーブンの個数		１		
オーブンコントロール		１００℃ ～ ４００℃		
トップバーナの点火方式		連続スパーク方式自動点火 （ 乾電池単２ 1.5V １個 ）		
安 全 装 置		立消え安全装置（オーブン）		

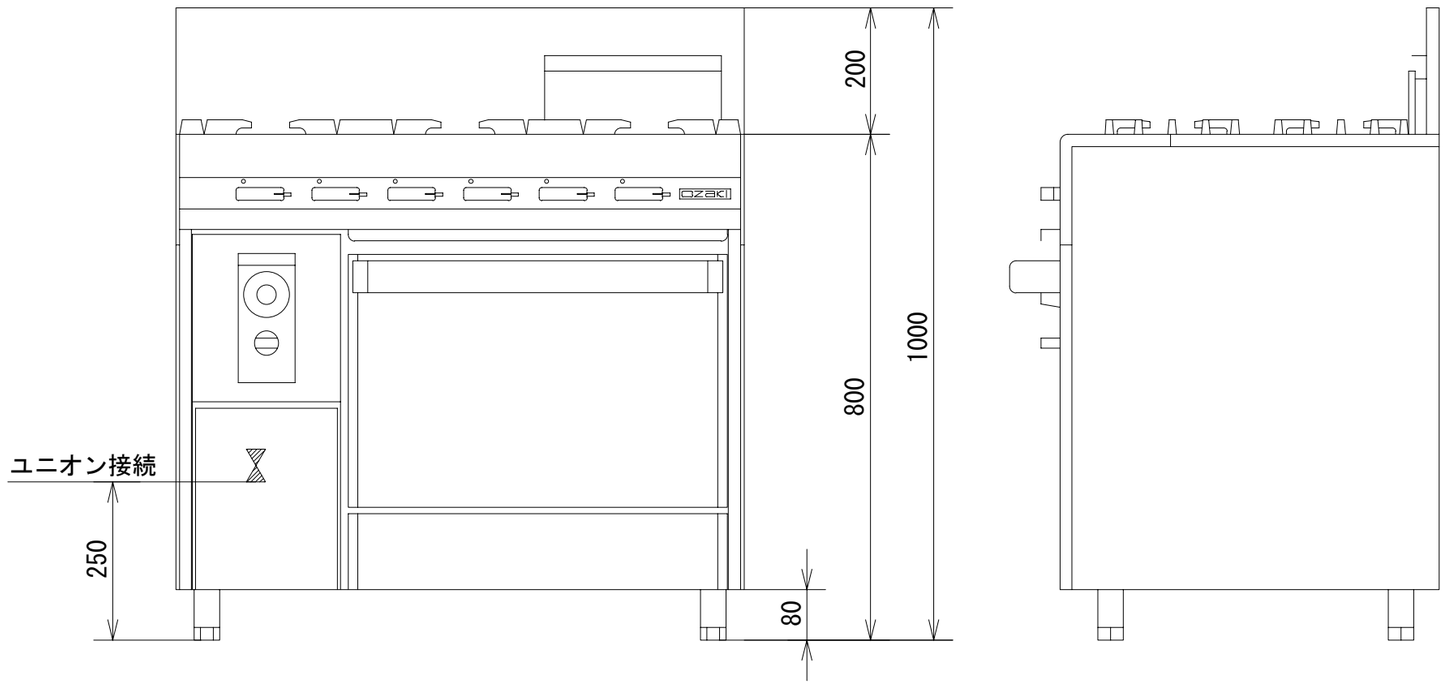

オザキ株式会社