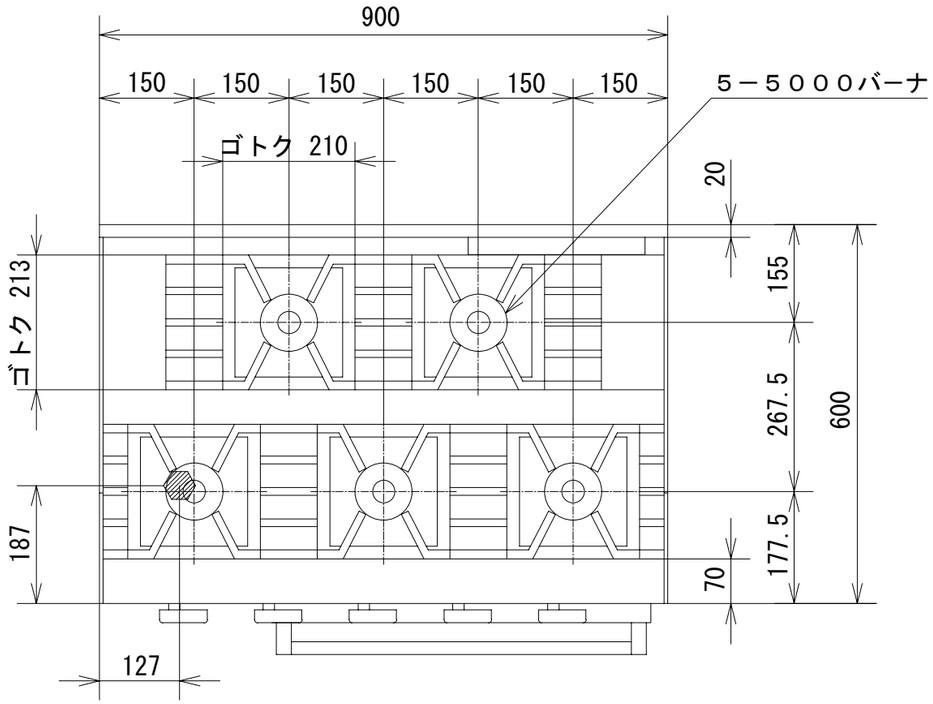

品　名	オザキガスレンジ スーパーインペリアル ＯＺＭ-９０Ｒ ５×５			
寸　法 （mm）		幅	奥 行	高 さ
	外　形	900	600	800
	オーブン	500	500	320
ガス消費量	都市ガス	３４．７kW （２９，８００ kcal/h）		
	ＬＰガス	３１．２ kW （２．２３ kg/h）		
接　続	都市ガス	２０Ａ		
	ＬＰガス	２０Ａ		
重　量（kg）				
トップバーナの数	５０００バーナ　５			
オーブンの個数	１			
オーブンコントロール	１００℃ ～ ４００℃			
トップバーナの点火方式	連続スパーク方式自動点火 （ 乾電池単２ 1.5V １個 ）			
安 全 装 置	立消え安全装置（オーブン）			

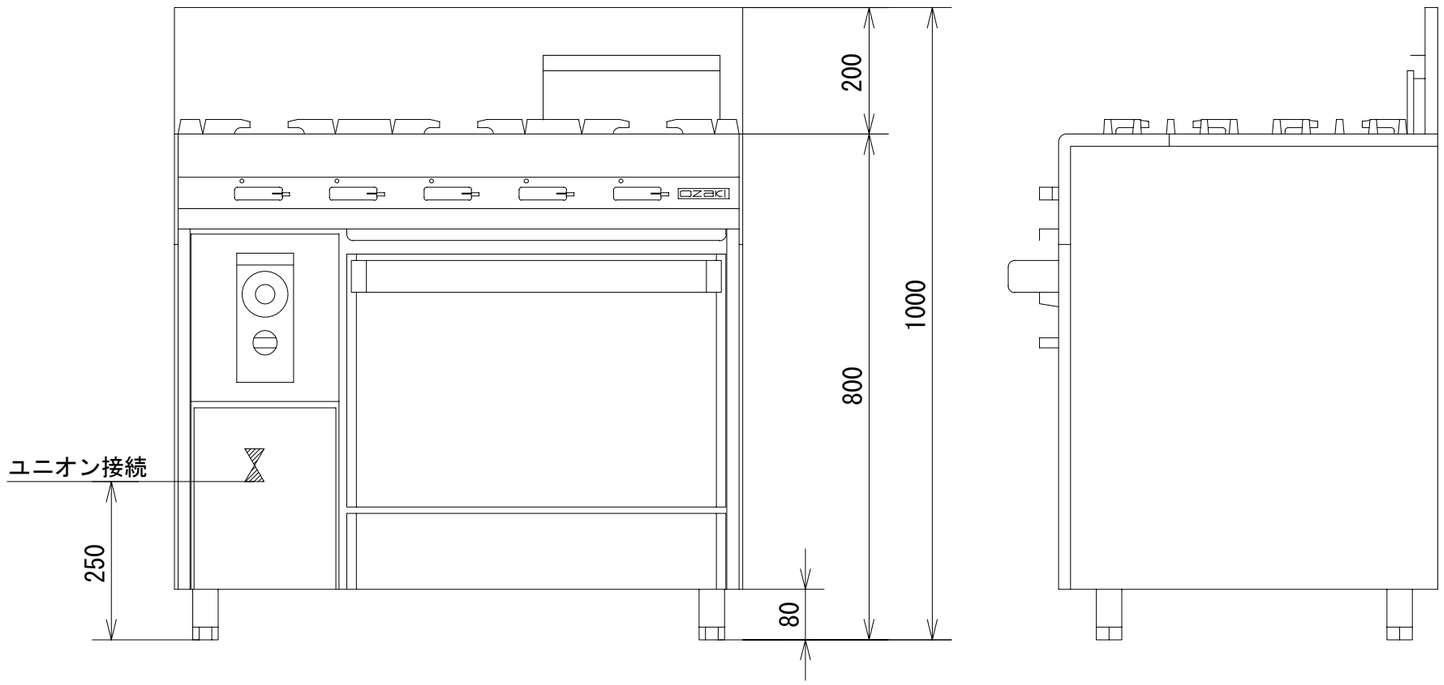

オザキ株式会社