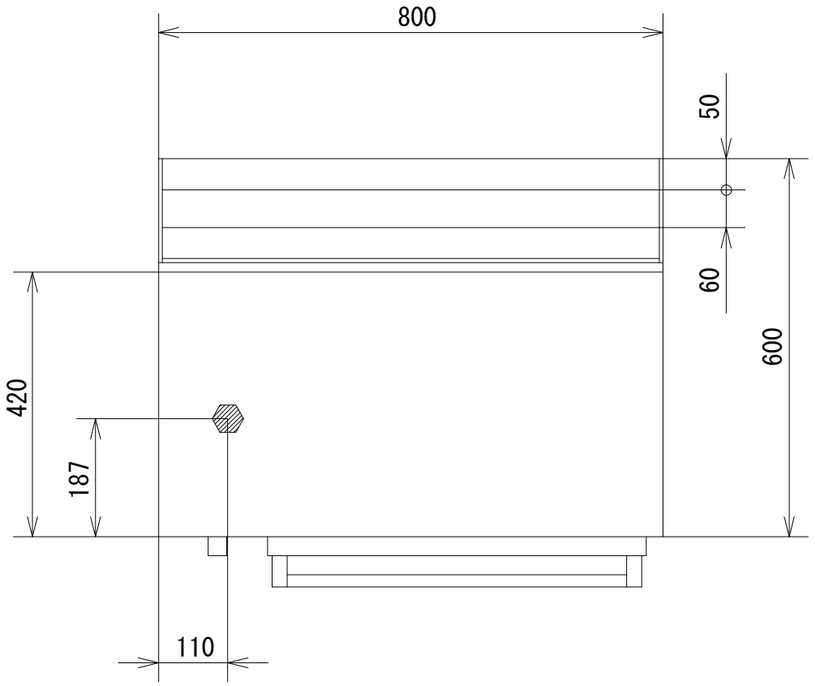

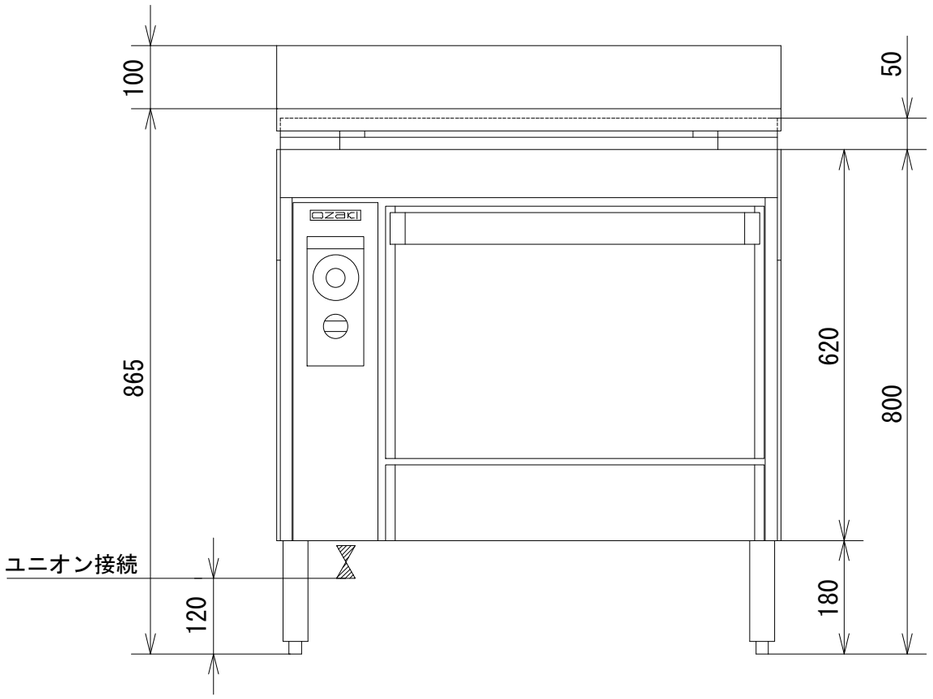

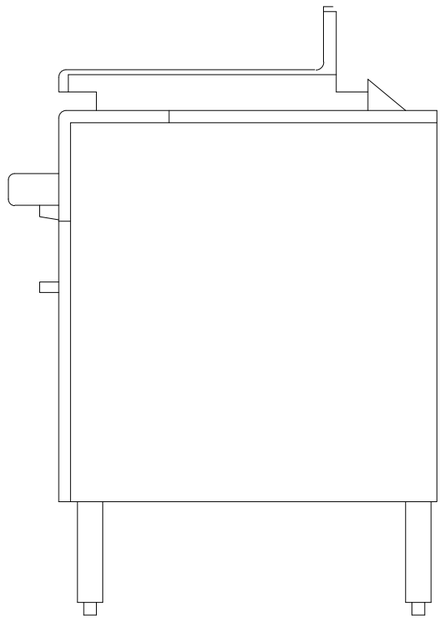

品　名	オザキガスオーブン 調理台付 スーパーインペリアル ＯＺＭ-８０-ＯＪ１			
寸　法 （mm）		幅	奥 行	高 さ
	外　形	800	600	865
	オーブン	500	500	320
ガス消費量	都市ガス	８．１kW （７，０００ kcal/h）		
	ＬＰガス	８．１kW （０．５８ kg/h）		
接　続	都市ガス	２０Ａ		
	ＬＰガス	２０Ａ		
重　量（kg）		１１９		
オーブンの個数		１		
オーブンコントロール		１００℃ ～ ４００℃		
安 全 装 置		立消え安全装置（オーブン）		

オザキ 株式会社