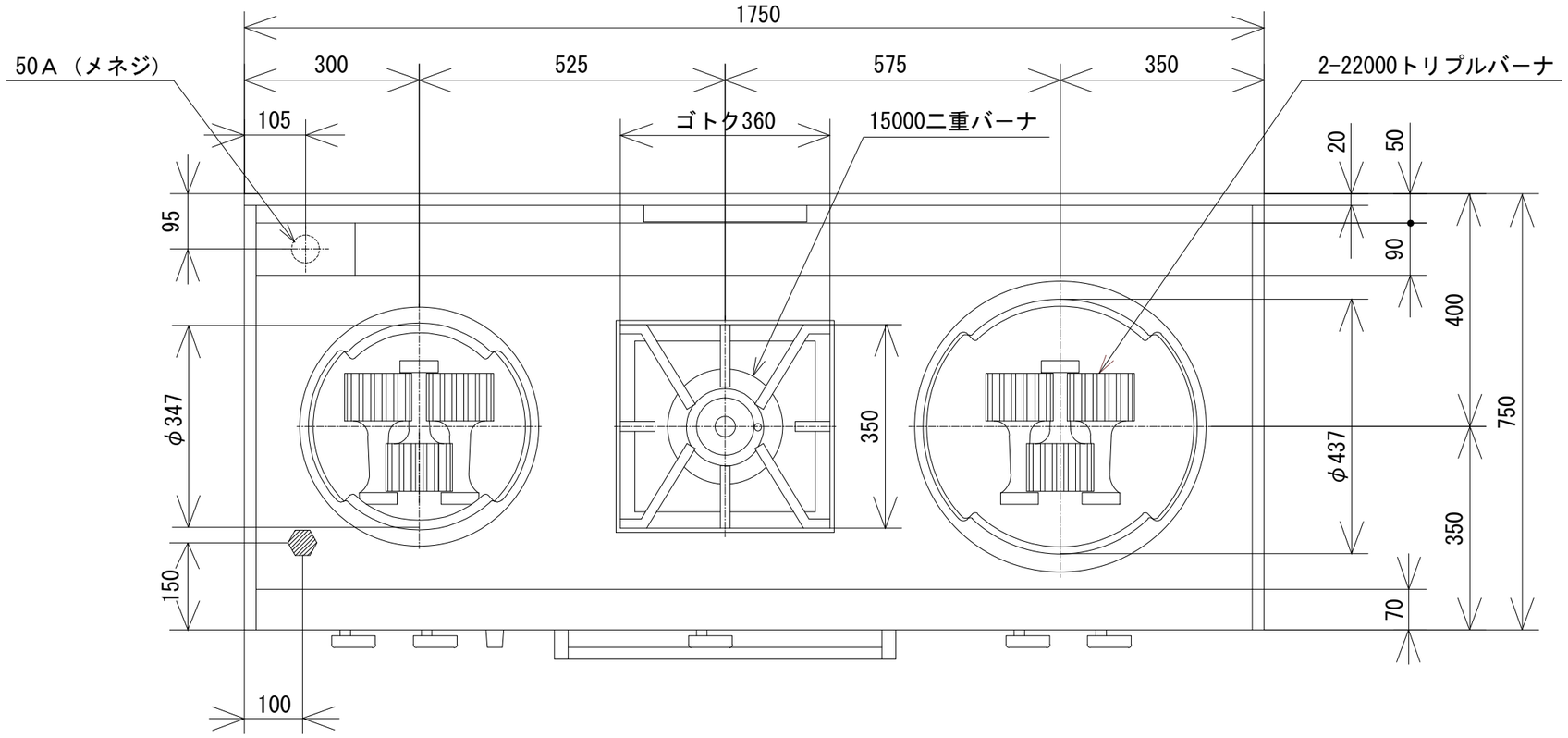

品　名	オザキガス中華レンジ　オーブン付 ＯＺＭ-１７５-７５ＣＸ			
寸　法 （mm）		幅	奥 行	高 さ
	外　形	1,750	750	850
	オーブン	500	500	320
ガス消費量	都市ガス	７２．７kW		
	ＬＰガス	６４．１kW		
接　続	都市ガス	３２Ａ		
	ＬＰガス	２０Ａ		
バ ー ナ の 数	22000 トリプルバーナ　2 15000 二重バーナ　1 オーブンバーナ　1			
オーブンの個数	1			
オーブンコントロール	100℃～400℃			
トップバーナの点火方式	連続スパーク方式自動点火 （ 乾電池単２ 1.5V １個 ）			
安 全 装 置	立消え安全装置(オーブン)			

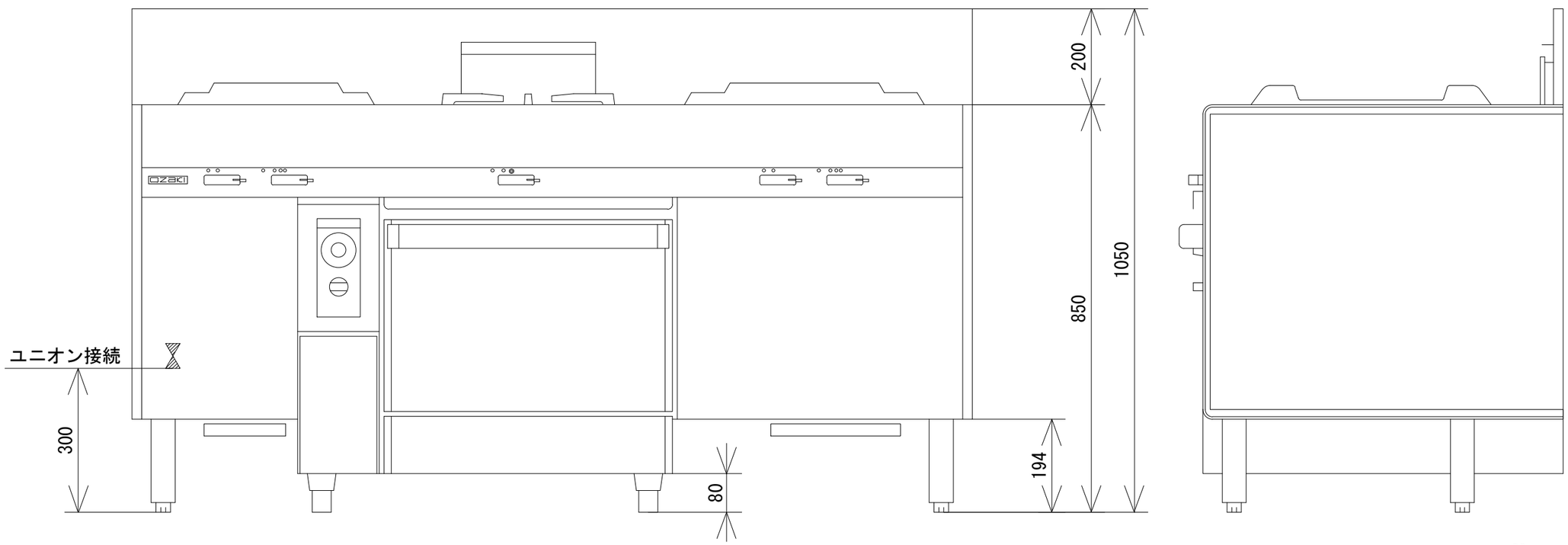

オザキ株式会社