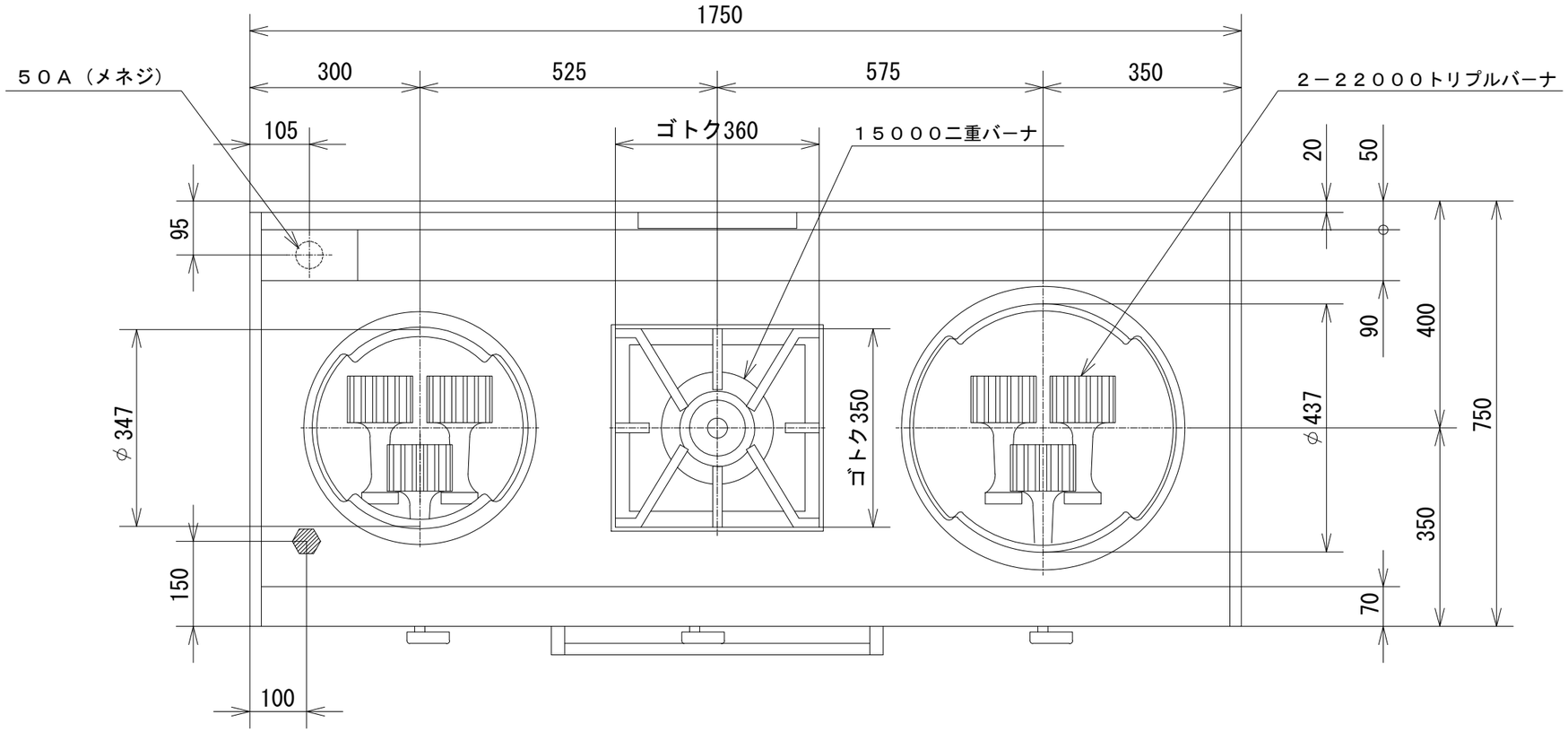

品　名	オザキガス中華レンジ　オーブン付 スーパーインペリアル ＯＺＭ-１７５-７５ＣＴＣ			
寸　法 （mm）		幅	奥 行	高 さ
	外　形	1,750	750	800
	オーブン	500	500	320
ガス消費量	都市ガス	７２．７kW （６２，５００kcal/h）		
	ＬＰガス	６４．１kW （４．５８kg/h）		
接　続	都市ガス	３２Ａ		
	ＬＰガス	２０Ａ		
重　量（kg）		２５３		
バーナの数		22000 トリプルバーナ　2 15000 二重バーナ　1 オーブンバーナ　1		
オーブンの個数		1		
オーブンコントロール		100℃～400℃		
トップバーナの点火方式		連続スパーク方式自動点火 （ 乾電池単２ 1.5V 1個 ）		
安全装置		立消え安全装置(オーブン)		

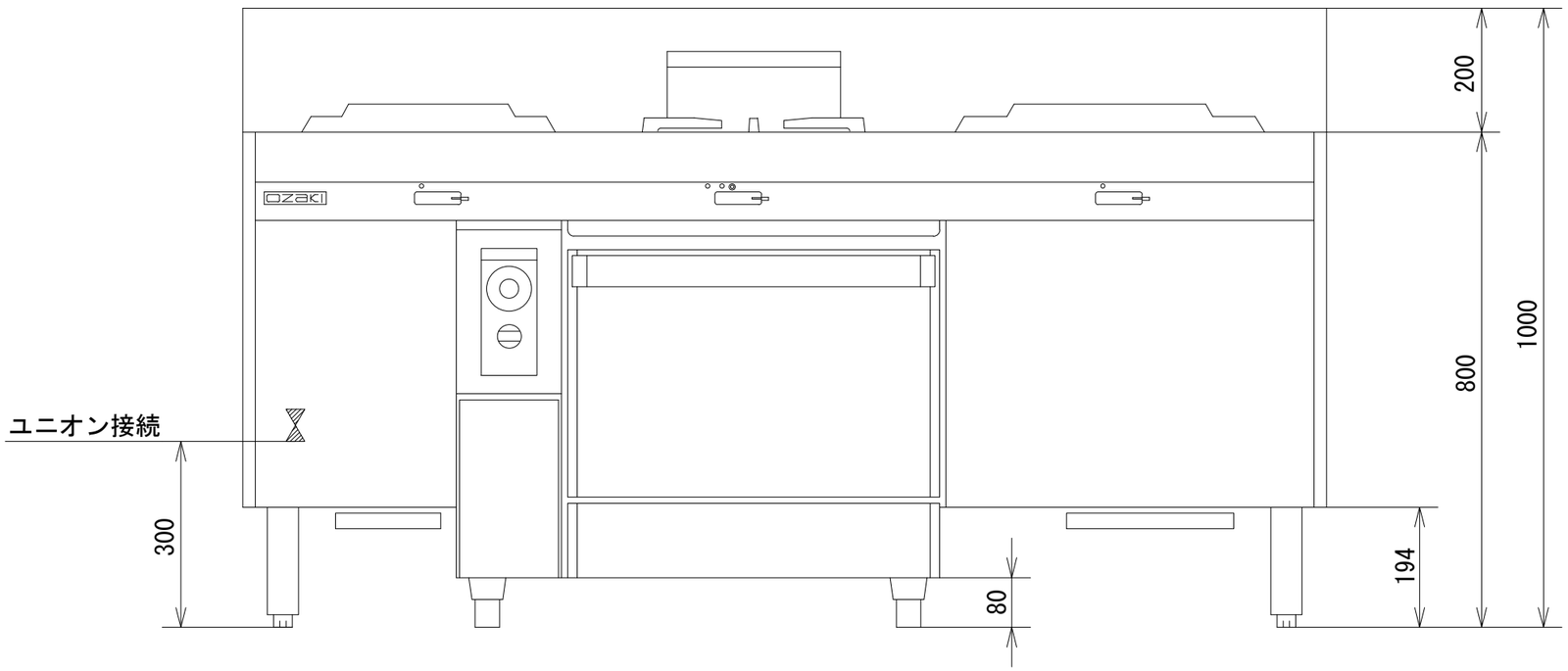

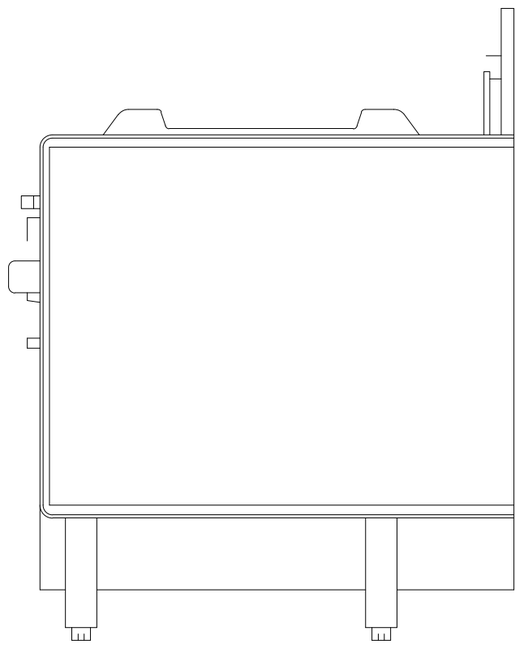

オザキ 株式会社