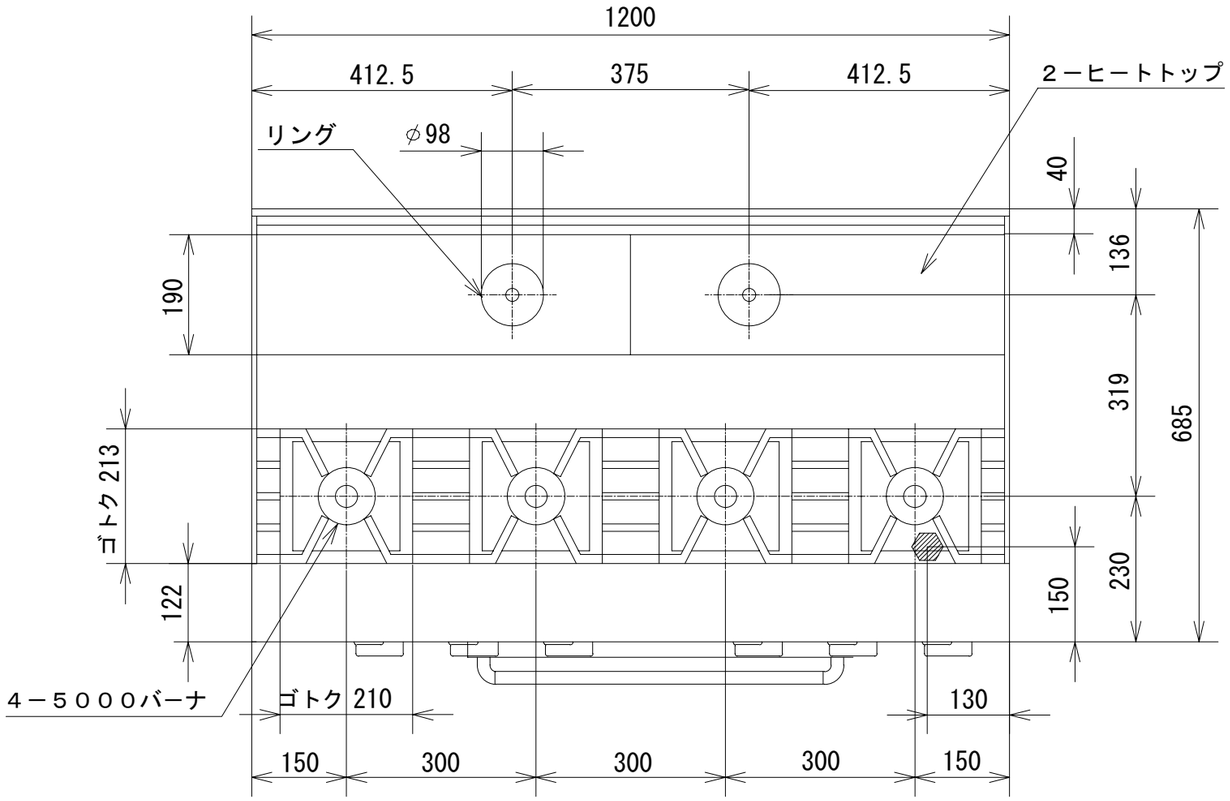

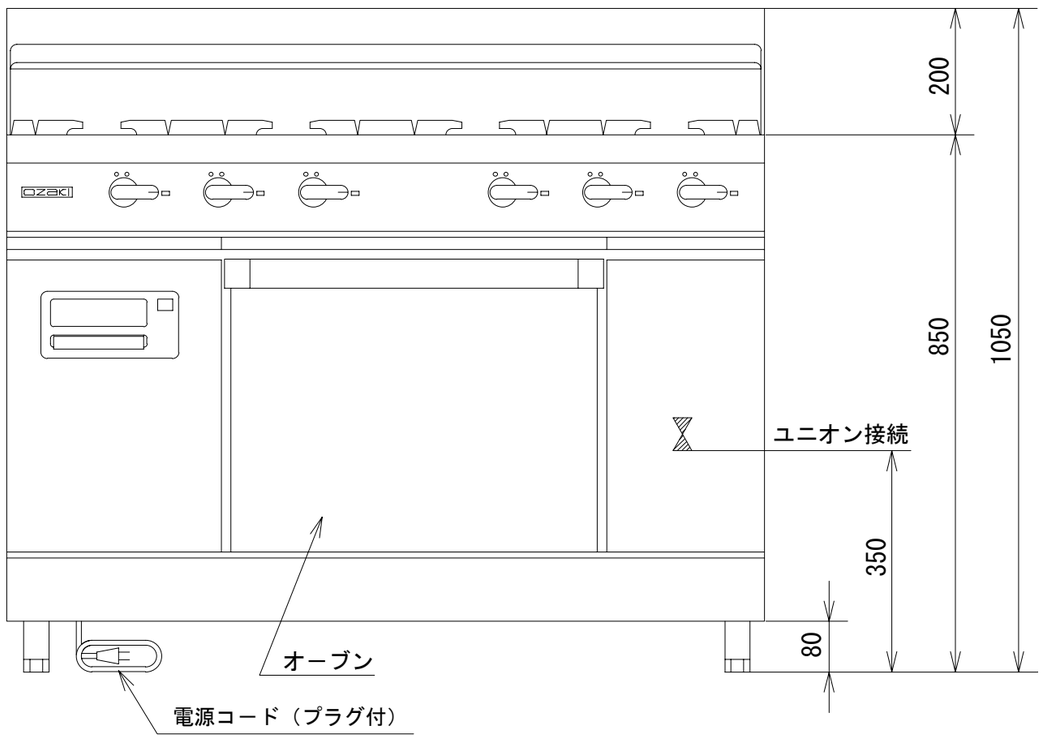

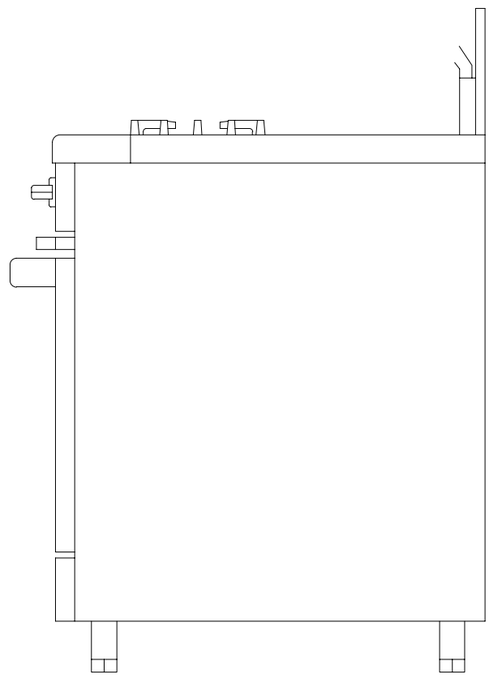

品 名	オザキガスレンジ ワイドレシーバー ＯＺＭ-１２００ＥＣ ５×４			
寸 法 (mm)		幅	奥 行	高 さ
	外 形	1,200	685	850
	ｵｰﾌﾞﾝ	510	470	340
ガ ス 消費量	都市ガス	３６．４kW （３１，３００ kcal/h）		
	ＬＰガス	３２．９kW （２．３５ kg/h）		
接 続	都市ガス	２５Ａ		
	ＬＰガス	２０Ａ		
重 量 (kg)		２７５		
サーモスタット （マイコン制御）	オーブン/60℃～400℃			
タイマー （マイコン制御）	オーブン/１ステップ １分～999 分			
バ ー ナ の 数	5000 バーナ 4 ヒートトップバーナ 2 オーブンバーナ 1			
バ ー ナ の 消 費 量	5000 バーナ 5.8 kW (5,000 kcal/h) ﾋｰﾄﾄｯﾌﾟﾊﾞｰﾅ 3.0 kW (2,600 kcal/h) オーブンバーナ 9.9 kW (8,500 kcal/h)			
オーブンの個数	ｺﾝﾍﾞｸｼｮﾝｵｰﾌﾞﾝM 1 （ｽﾀﾝﾀﾞｰﾄﾞｵｰﾌﾞﾝ切替兼用）			
ｵｰﾌﾞﾝ記憶ﾒﾆｭｰ	10 ﾒﾆｭｰ(1 ﾒﾆｭｰ 3 ｽﾃｯﾌﾟ)			
点 火 方 式	連続スパーク方式			
電 源 接 続	単相 100Ｖ 50/60Hz			
消 費 電 力	８２Ｗ			
安 全 装 置	立消え安全装置 ﾄｯﾌﾟﾊﾞｰﾅ ﾋｰﾄﾄｯﾌﾟﾊﾞｰﾅ （サーモカップル方式） オーブンバーナ （フレームロッド方式）			

オザキ株式会社