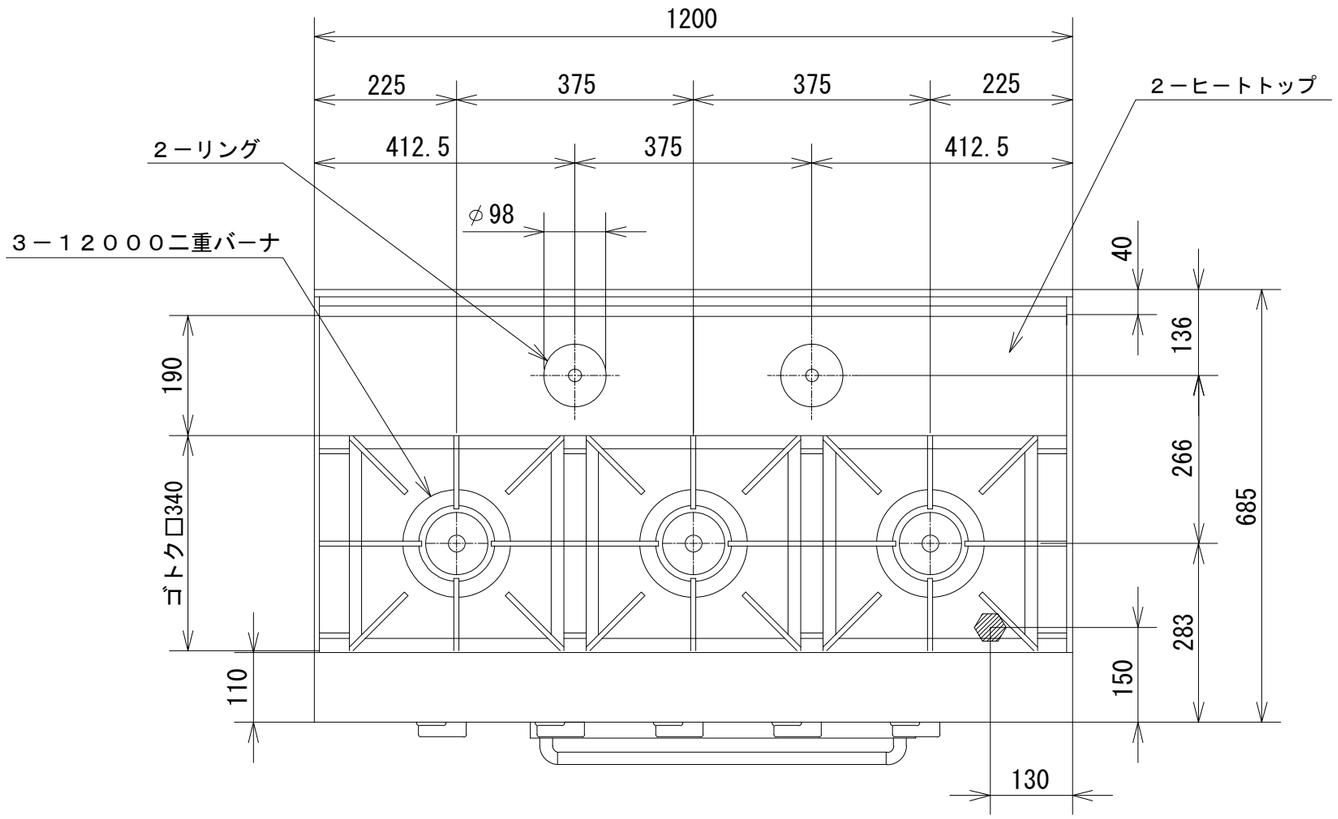

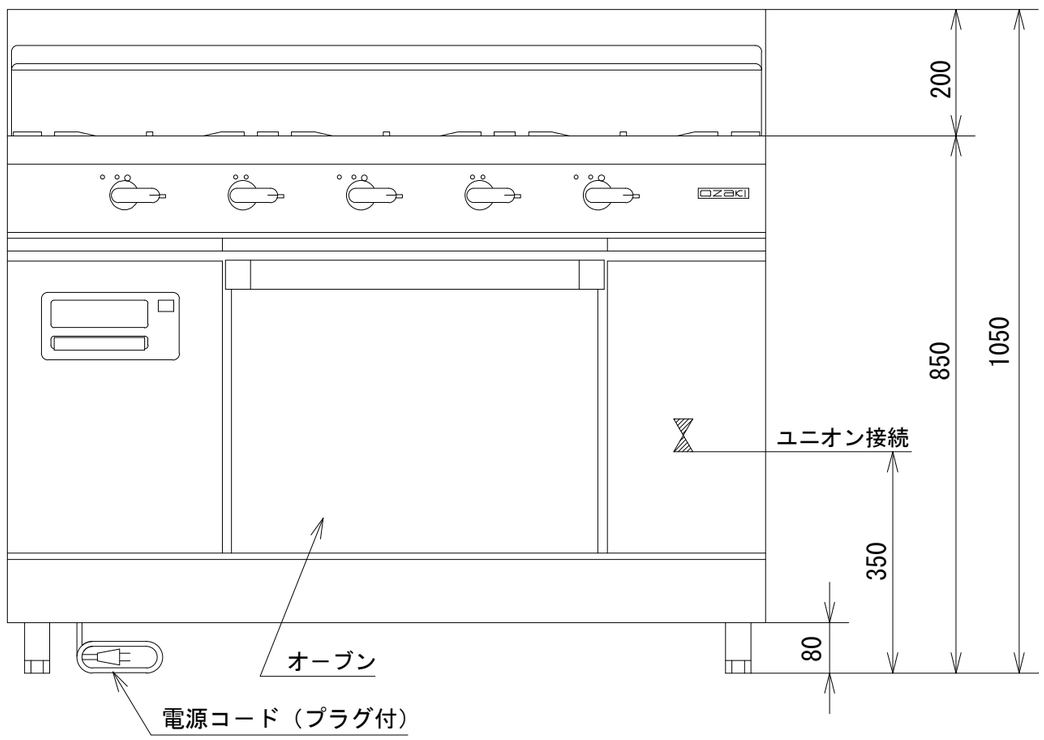

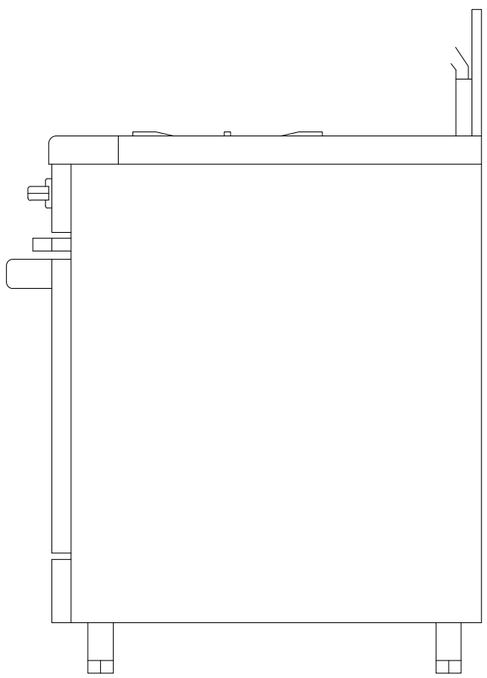

品 名	オザキガスレンジ ワイドレシーバー ＯＺＭ－１２００ＥＣ			
寸 法 （mm）		幅	奥 行	高 さ
	外 形	1,200	685	850
	オーブン	510	470	340
ガ ス 消費量	都市ガス	５５．２kW （４７，５００ kcal/h）		
	ＬＰガス	５１．１kW （３．６５ kg/h）		
接 続	都市ガス	２５Ａ		
	ＬＰガス	２０Ａ		
重 量（kg）		２５１		
サーモスタット （マイコン制御）		オーブン/ 60℃～400℃		
タ イ マ ー （マイコン制御）		オーブン/１ステップ １分～999 分		
バ ー ナ の 数		12000 二重バーナ　３ ヒートトップバーナ　２ オーブンバーナ　１		
バ ー ナ の 消 費 量		12000 二重バーナ 14.0 kW (12,000 kcal/h) ヒートトップバーナ 3.0 kW (2,600 kcal/h) オーブンバーナ 9.9 kW (8,500 kcal/h)		
オーブンの 個 数		ｺﾝﾍﾞｸｼｮﾝｵｰﾌﾞﾝM　1 (ｽﾀﾝﾀﾞｰﾄﾞｵｰﾌﾞﾝ切替兼用)		
オーブン 記憶メニュー		10 ﾒﾆｭｰ(1 ﾒﾆｭｰ 3 ｽﾃｯﾌﾟ)		
点 火 方 式		連続スパーク方式		
電 源 接 続		単相 100Ｖ　50/60 Hz		
消 費 電 力		８２Ｗ		
安 全 装 置		立消え安全装置 ﾄｯﾌﾟﾊﾞｰﾅ・ﾋｰﾄﾄｯﾌﾟﾊﾞｰﾅ （サーモカップル方式） オーブンバーナ （フレームロッド方式）		

オザキ株式会社