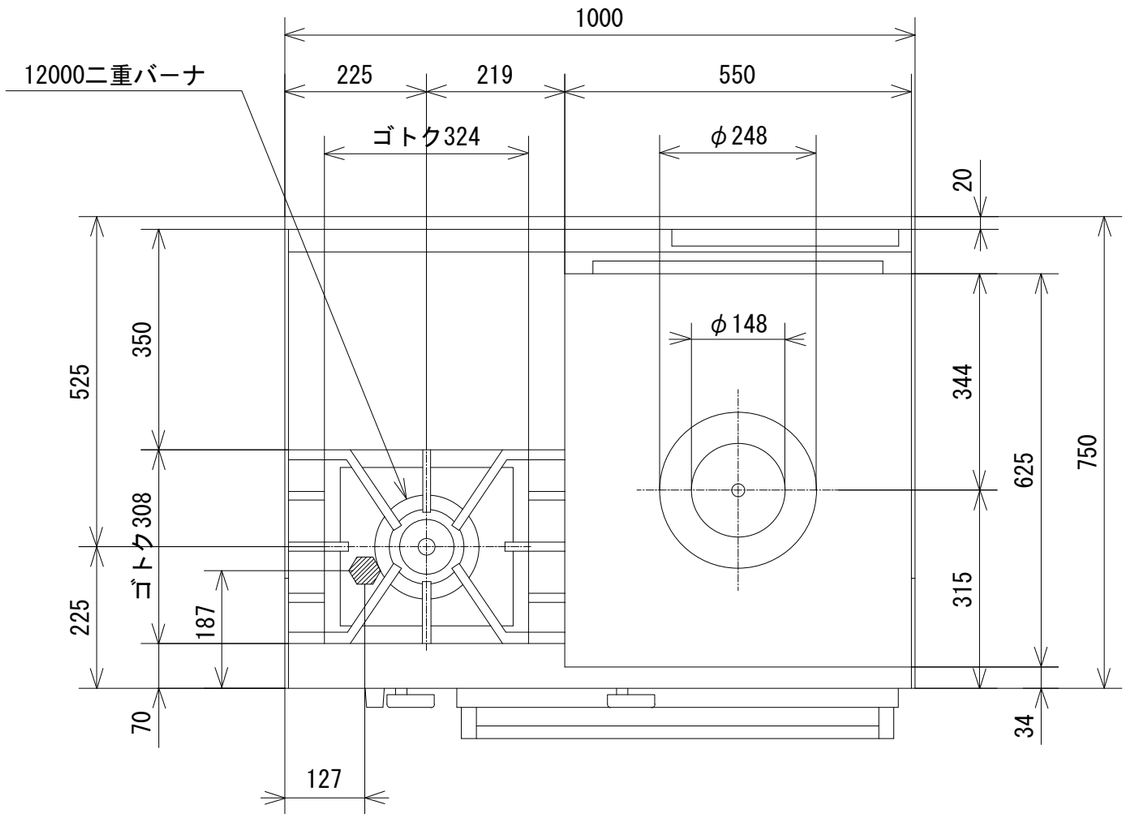

品　名	オザキガスレンジ ヒートトップ付 スーパーインペリアル ＯＺＬＨＴ－１００ＲＶ１			
寸　法 （mm）		幅	奥 行	高 さ
	外　形	1,000	750	850
	オーブン	600	650	320
	ﾋｰﾄﾄｯﾌﾟ	550	625	厚さ 20
ガ ス 消費量	都市ガス	３０．８kW （２６，５００kcal/h）		
	ＬＰガス	２８．１kW （２．０１kg/h）		
接　続	都市ガス	２０Ａ		
	ＬＰガス	２０Ａ		
重　量（kg）		２０４		
トップバーナの数	12000 二重バーナ　1			
ﾋｰﾄﾄｯﾌﾟﾊﾞｰﾅの数	1			
オーブンの個数	1			
ヒートトップの数	ヒートトップ　1 （ﾘﾝｸﾞ中 1, ﾘﾝｸﾞ小 1）			
オーブンコントロール	100℃～400℃			
ﾄｯﾌﾟﾊﾞｰﾅ・ﾋｰﾄﾄｯﾌﾟ 点 火 方 式	連続スパーク方式自動点火 （乾電池単２ 1.5V １個）			
安 全 装 置	立消え安全装置 （ヒートトップ･オーブン）			

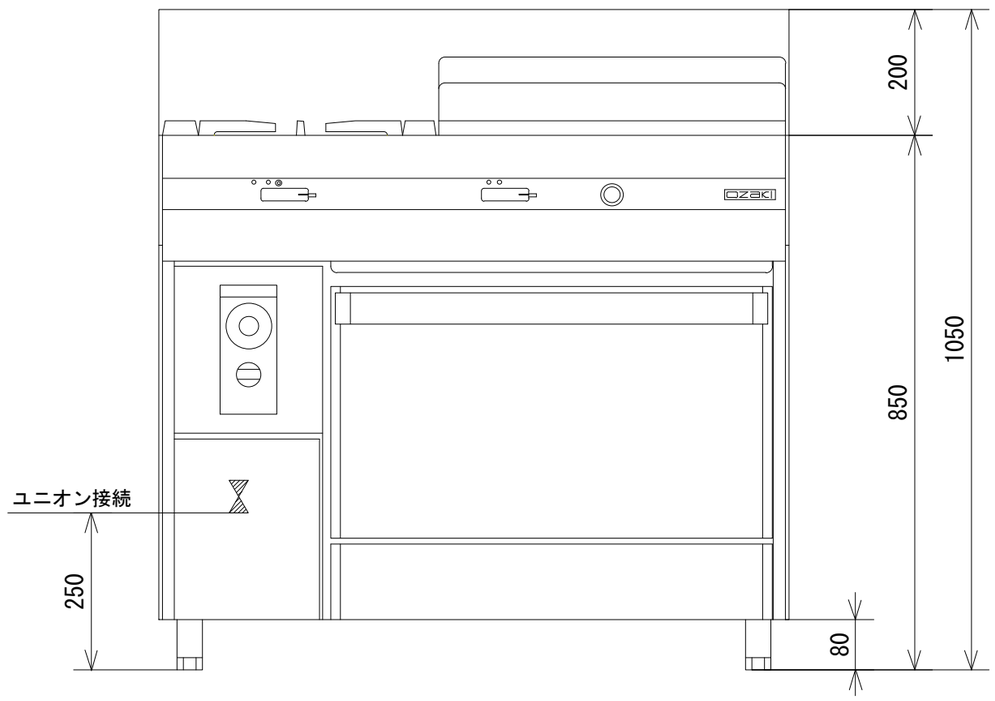

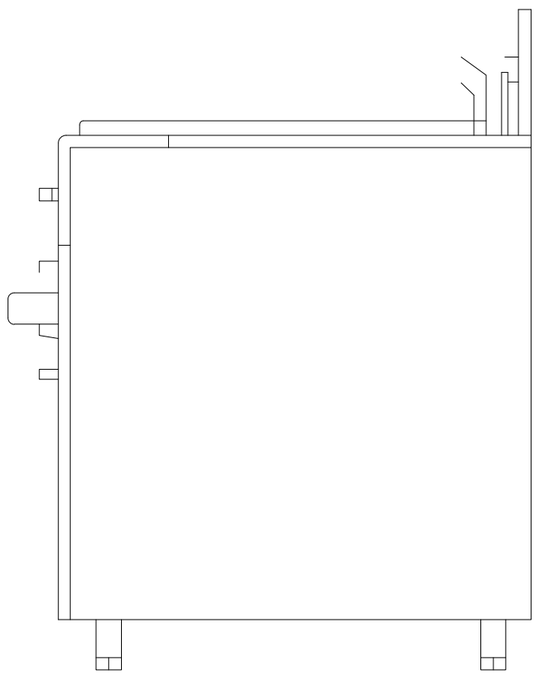

オザキ株式会社