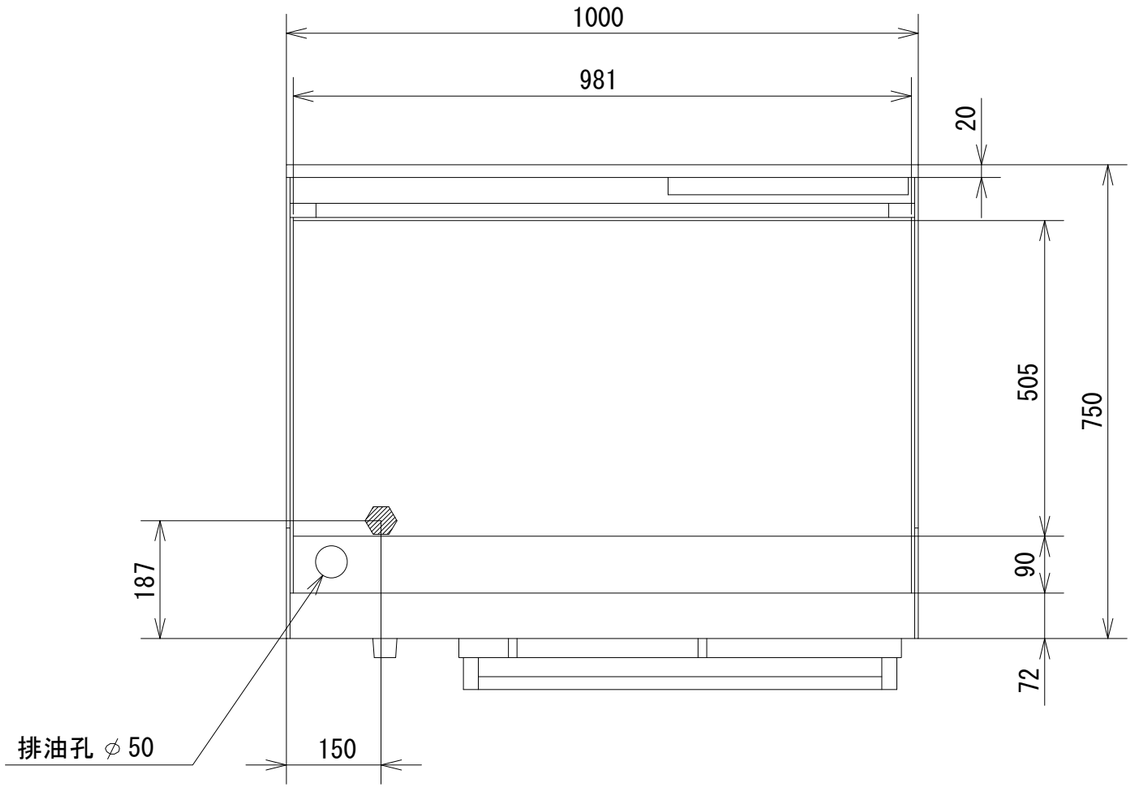

品　名	オザキガスレンジ　フライトップ付 スーパーインペリアル ＯＺＬＦＴ-１００Ｒ			
寸　法 （mm）		幅	奥 行	高 さ
	外　形	1,000	750	800
	オーブン	600	650	320
	ﾌﾗｲﾄｯﾌﾟ	981	505	
ガス消費量	都市ガス	２１．５kW （１８，５００kcal/h）		
	ＬＰガス	１９．３kW （１．３８kg/h）		
接　続	都市ガス	２０Ａ		
	ＬＰガス	２０Ａ		
重　量（kg）		２５７		
ﾌﾗｲﾄｯﾌﾟのﾊﾞｰﾅ数		３		
ﾌﾗｲﾄｯﾌﾟｺﾝﾄﾛｰﾙ		120℃～280℃		
オーブンの個数		１		
オーブンコントロール		100℃～400℃		
フライトップの点火方式		連続スパーク方式自動点火 （ 乾電池単２ 1.5V １個 ）		
安 全 装 置		立消え安全装置 （フライトップ・オーブン）		

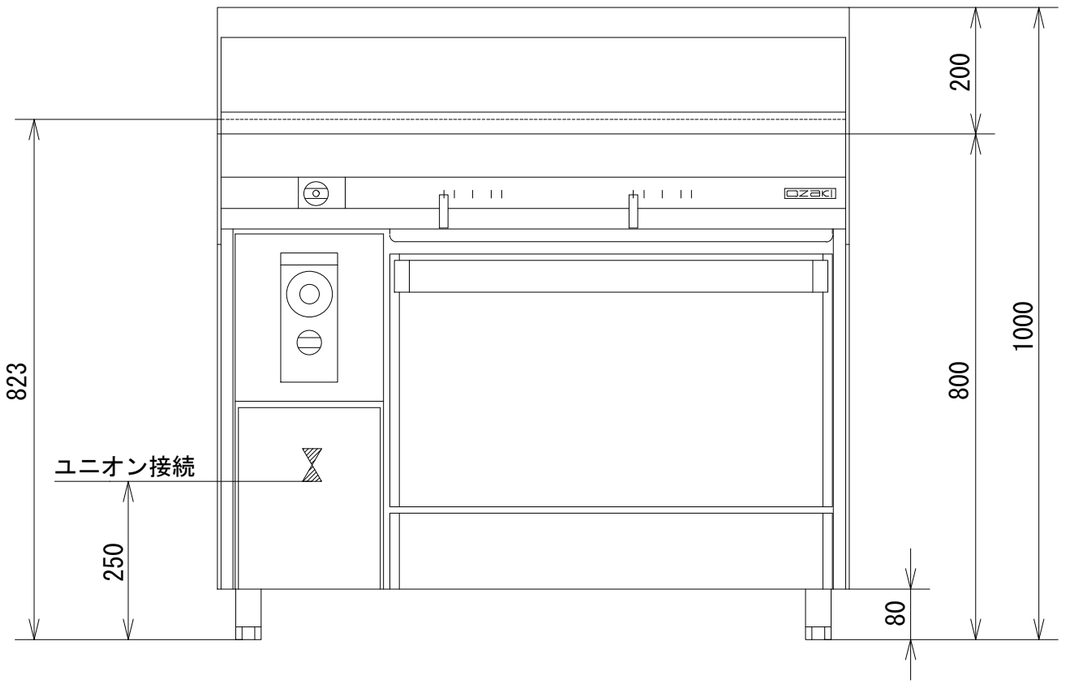

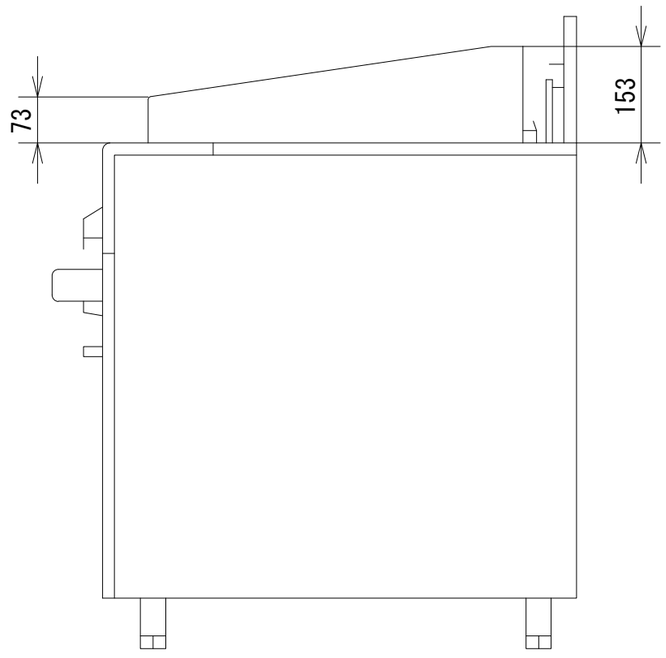

オザキ株式会社