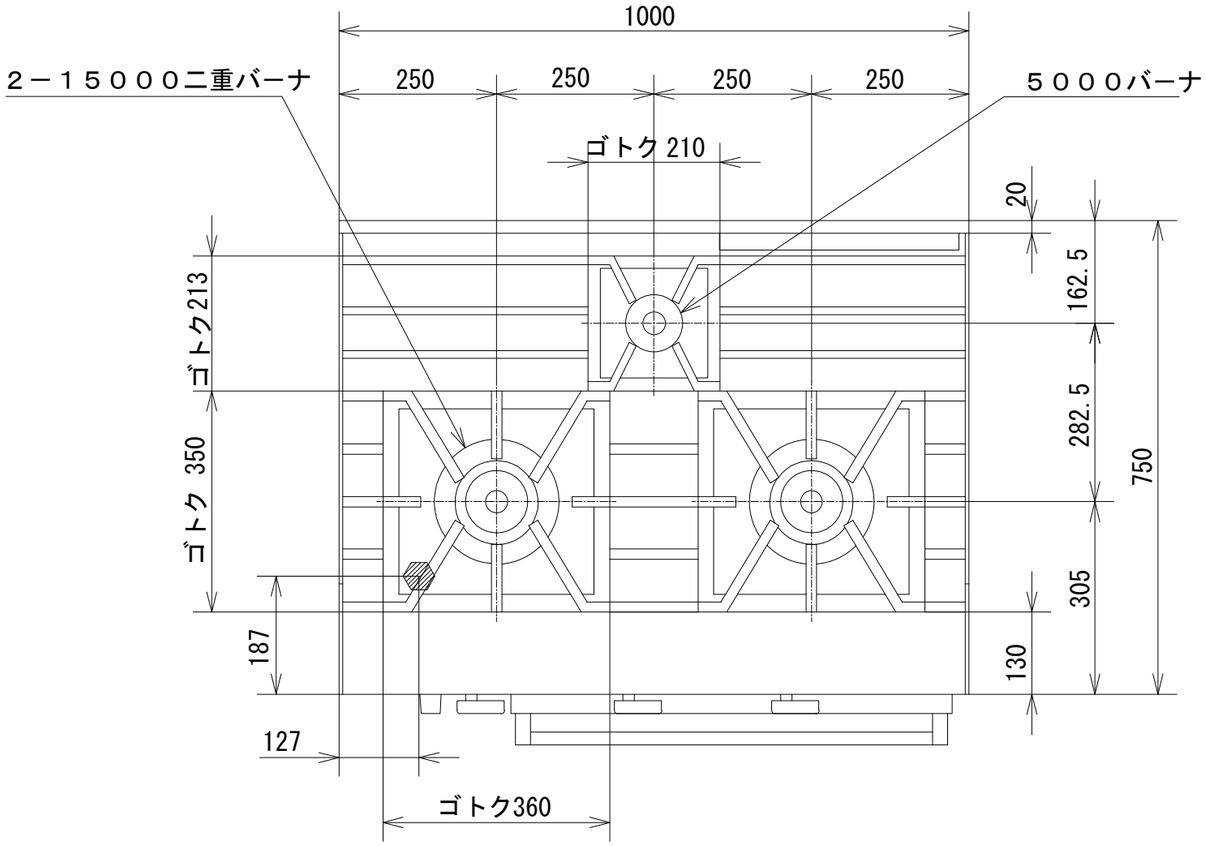

品　名	オザキガスレンジ スーパーインペリアル ＯＺＬ-１００Ｒ			
寸　法 （mm）		幅	奥 行	高 さ
	外　形	1,000	750	800
	オーブン	600	650	320
ガス消費量	都市ガス	４７．９kW （４１，２００kcal/h）		
	ＬＰガス	４３．４kW （３．１kg/h）		
接　続	都市ガス	２０Ａ		
	ＬＰガス	２０Ａ		
重　量（kg）		１８７		
トップバーナの数		５０００バーナ　１ １５０００二重バーナ　２		
オーブンの個数		１		
オーブンコントロール		１００℃ ～ ４００℃		
トップバーナの点火方式		連続スパーク方式自動点火 （ 乾電池単２ 1.5V １個 ）		
安 全 装 置		立消え安全装置（オーブン）		

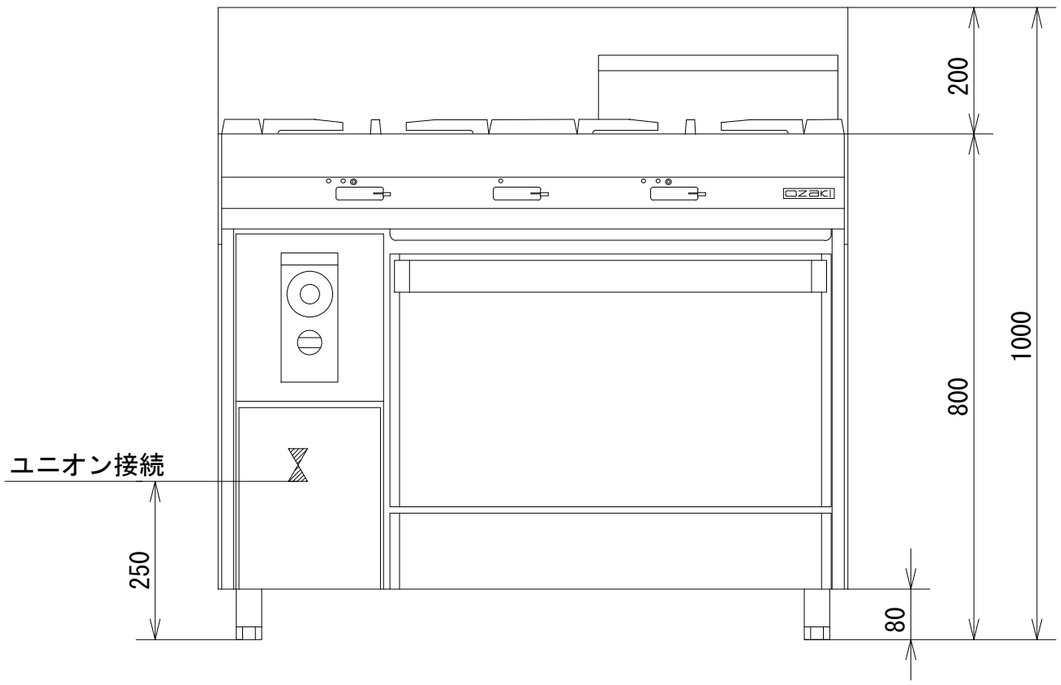

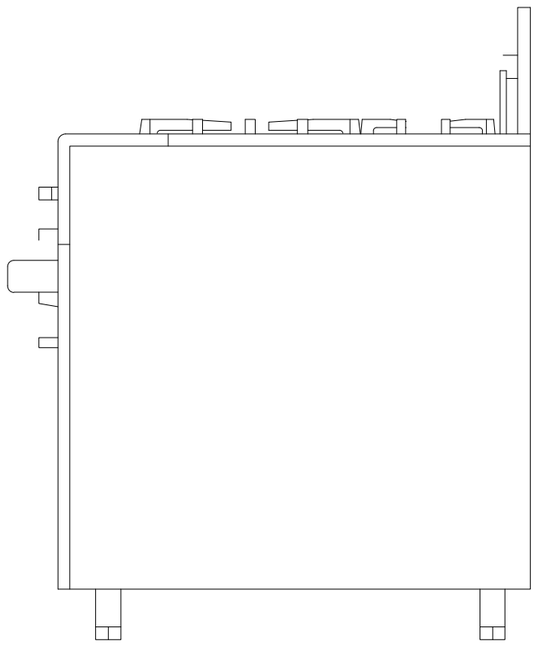

オザキ 株式会社