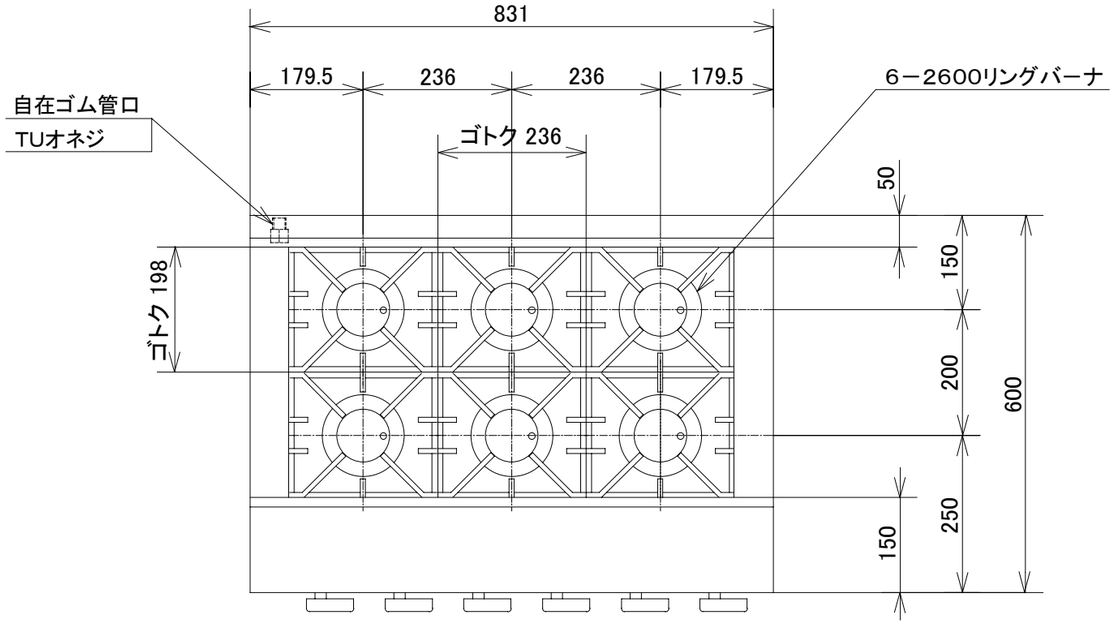

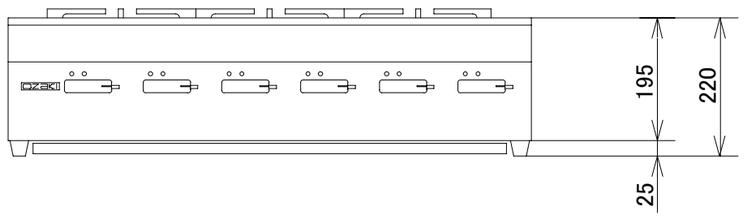

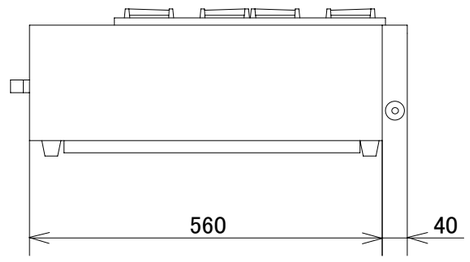

品　名	オザキガステーブルコンロ スーパーインペリアル ニューゴルフシリーズ ＯＺＫ６ⅢＸ			
寸　法 （mm）		幅	奥 行	高 さ
	外　形	831	600	220
ガス消費量	都市ガス	１８．０kW （１５，５００kcal/h）		
	ＬＰガス	１８．０kW （１．２８kg/h）		
接　続	都市ガス	１３mmゴム管		
	ＬＰガス	ＴＵオネジ（１５Ａ）		
重　量（kg）		２７．０		
トップバーナの数		２６００リングバーナ　６		
トップバーナの点火方式		連続スパーク方式自動点火 （ 乾電池単２ 1.5V １個 ）		
安 全 装 置		立消え安全装置		

オザキ株式会社