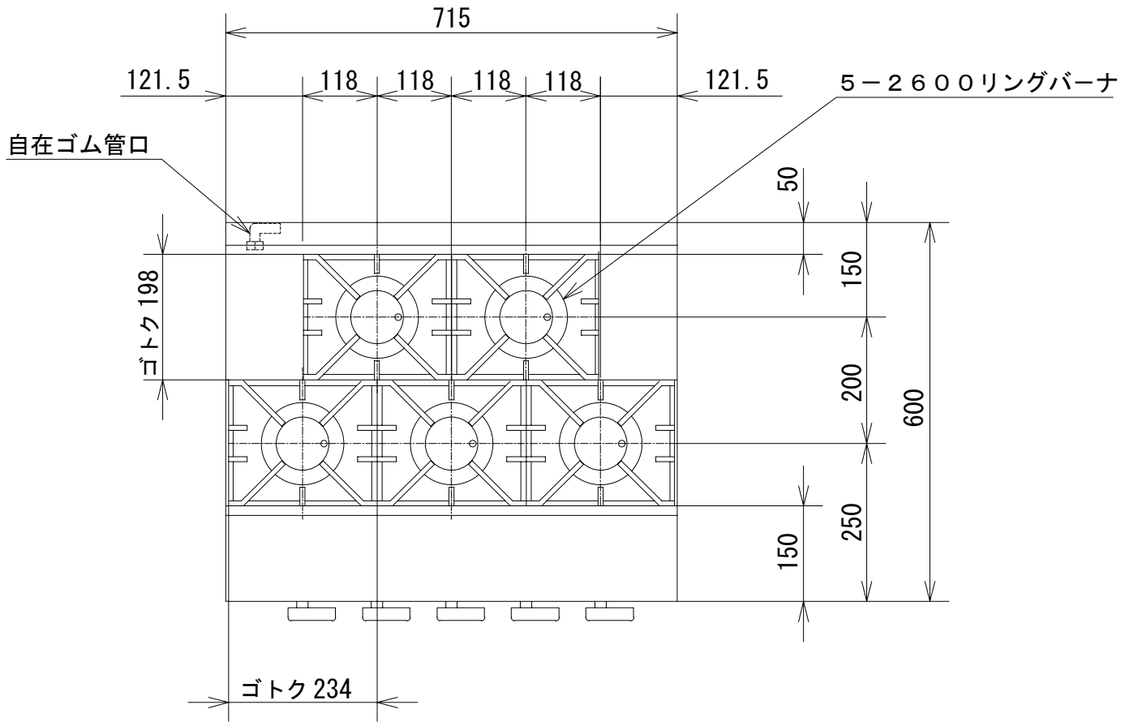

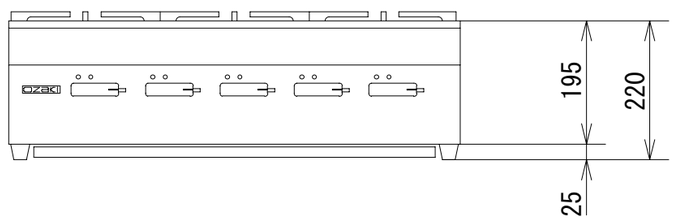

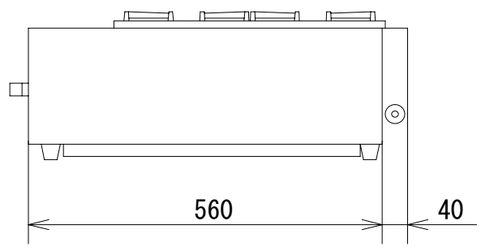

品　名	オザキガステーブルコンロ スーパーインペリアル ニューゴルフシリーズ ＯＺＫ５ⅢＸ			
寸　法 （mm）		幅	奥 行	高 さ
	外　形	715	600	220
ガス消費量	都市ガス	１５．０kW （１２，９００kcal/h）		
	ＬＰガス	１５．０kW （１．０７kg/h）		
接　続	都市ガス	１３mmゴム管		
	ＬＰガス	９．５mmゴム管		
重　量（kg）		２４．９		
トップバーナの数		２６００リングバーナ　５		
トップバーナの点火方式		連続スパーク方式自動点火 （ 乾電池単２ 1.5V １個 ）		
安 全 装 置		立消え安全装置		

オザキ 株式会社