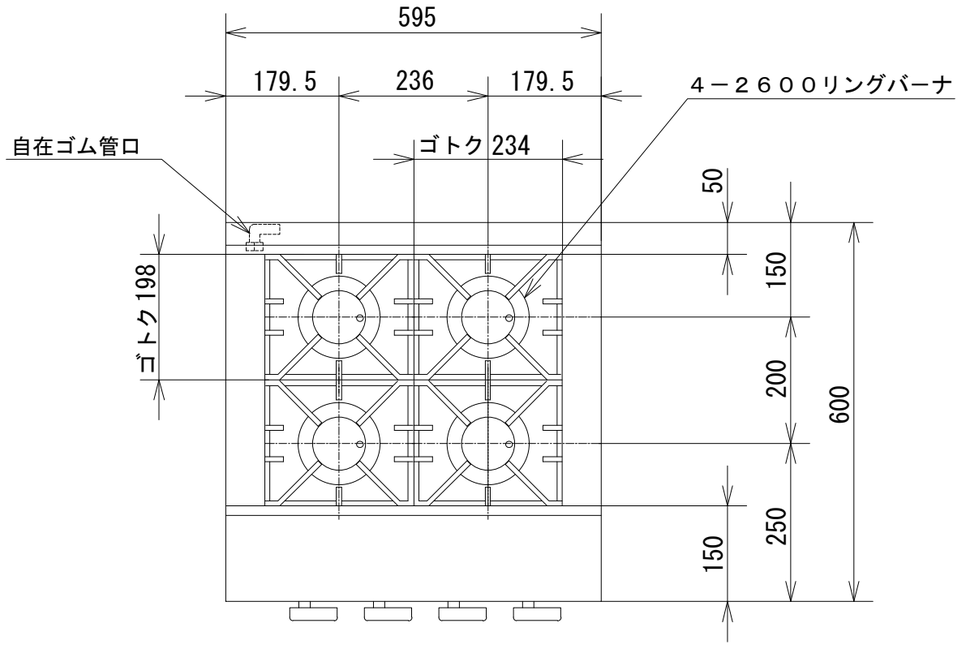

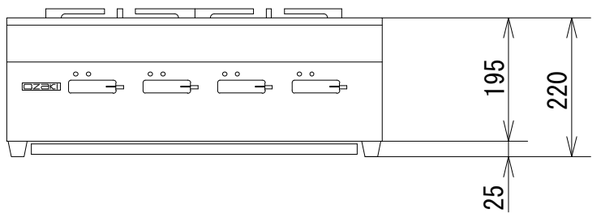

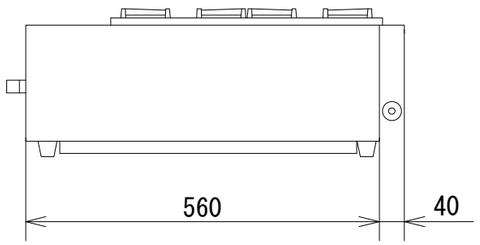

品　名	オザキガステーブルコンロ スーパーインペリアル ニューゴルフシリーズ ＯＺＫ４ⅢＸ			
寸　法 （mm）		幅	奥 行	高 さ
	外　形	595	600	220
ガス消費量	都市ガス （13A）	１２．０kW		
	ＬＰガス	１２．０kW		
接　続	都市ガス （13A）	１３mmゴム管		
	ＬＰガス	９．５mmゴム管		
重　量（kg）		１９．０		
トップバーナの数		２６００リングバーナ　４		
トップバーナの点火方式		連続スパーク方式自動点火 （ 乾電池単２ 1.5V １個 ）		
安 全 装 置		立消え安全装置		

オザキ株式会社