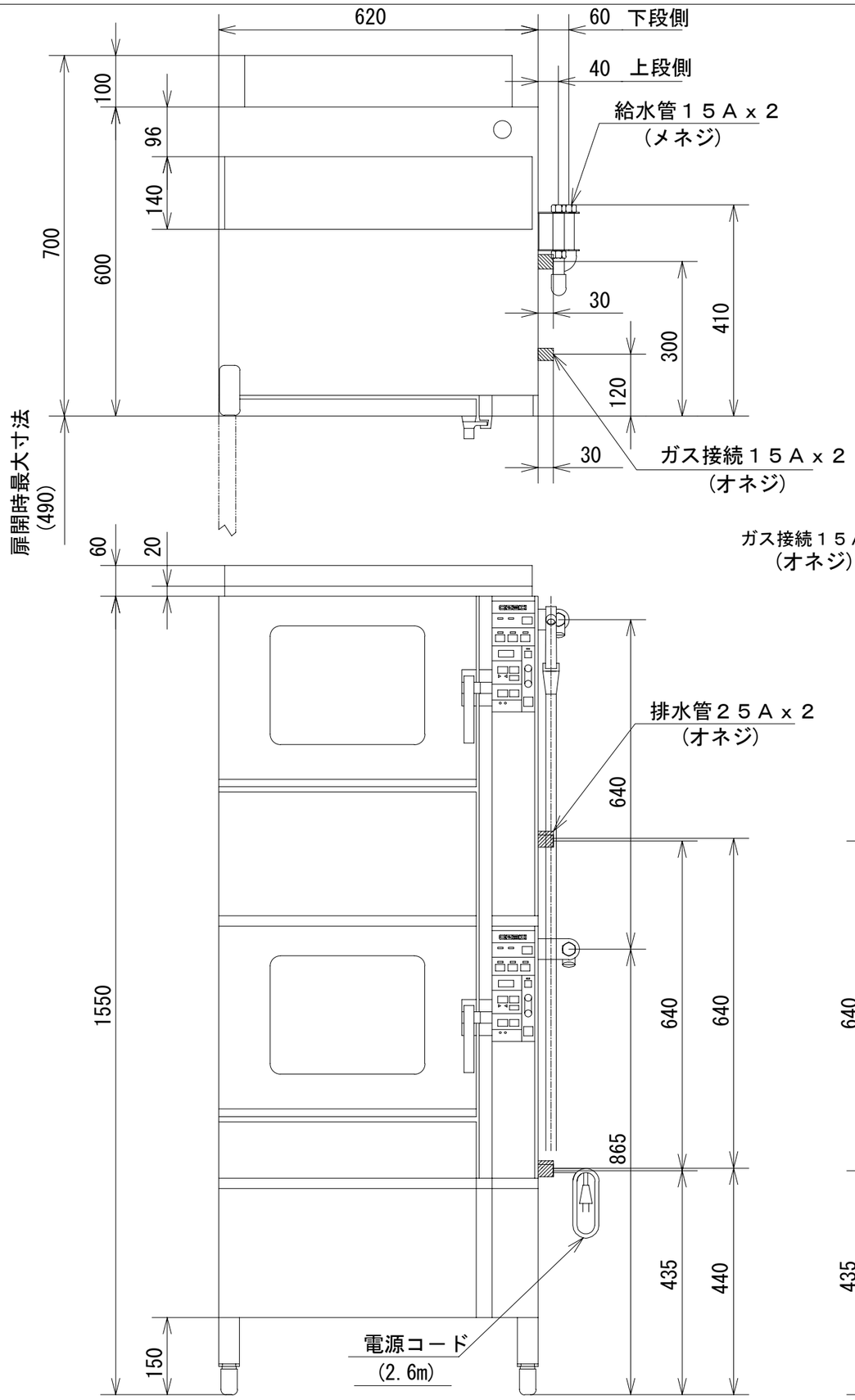

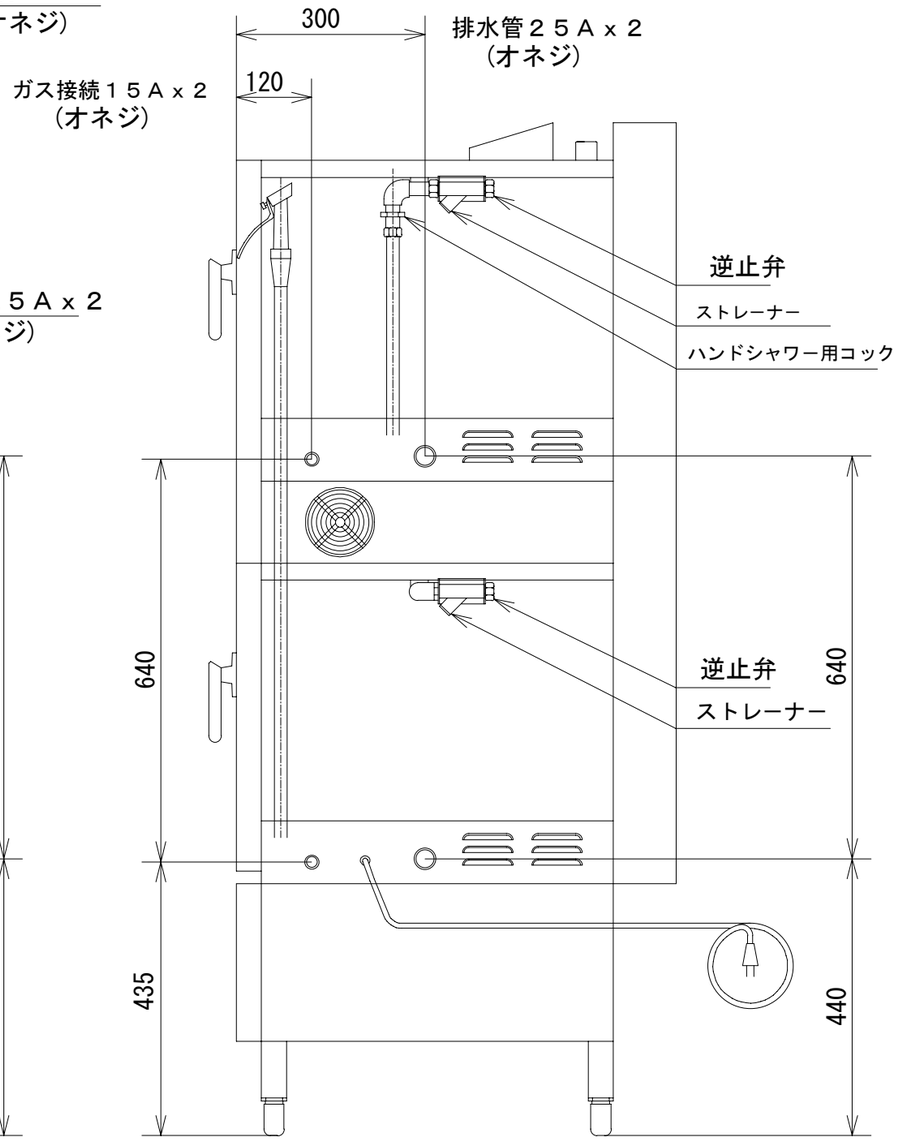

◎ 設置上の注意
本体右側面はメンテナンススペースとして
４０ｃｍ以上離して設置して下さい。

品名	オザキガスコンベクションスチームオーブン ＯＺＣＳＯダブル３４ ワイドレシーバー			
寸法（mm）		幅	奥行	高さ
	外形	620	700	1,550
	ｵｰﾌﾞﾝ×2	370	355	265
ガス消費量	都市ガス（13A,12A）	２５．２ kW（２１，６００kcal/h）		
	ＬＰガス	２３．６ kW（１．７０kg/h）		
接続 *1	都市ガス（13A,12A）	１５Ａ×２		
	ＬＰガス	１５Ａ×２		
重量（kg）		２２５		
温度調整範囲	ｺﾝﾍﾞｸｼｮﾝｽﾁｰﾑ	１００℃～３００℃		
	ｺﾝﾍﾞｸｼｮﾝ	３０℃～３００℃		
	スチーム	３０℃～１００℃		
	芯温ｺﾝﾄﾛｰﾙ	２０℃～９９℃		
バーナの消費量	オーブンバーナ２ 7.6 kW×２（6,500kcal/h×2） スチームバーナ２ 5.0 kW×２（4,300kcal/h×2）			
点火方式（オーブン･スチーム）	連続スパーク方式自動点火			
電源接続	単相１００V 50/60Ｈｚ			
電源コード	平行プラグ２Ｐ			
消費電力	３００/３６０W			
最大電流値	７．０Ａ			
給水接続	１５Ａ×２			
排水接続 *2	２５Ａ×２			
棚の段数	３段×２			
ホテルパンの収納能力	2/3サイズ：３枚×２			
内容積	３４Ｌ×２			
ハンドシャワー	１個			
安全装置	立消え安全装置 耐震固定脚 異常過熱防止装置 蒸気ボイラ空だき防止装置 扉開閉時ガス及び ファンストップスイッチ			

*1 取り外し可能なユニオンなどを使用して接続して下さい。
*2 取り外し可能なユニオンなどを使用して接続し、管径を縮小しないで下さい。又、排水管の途中に排水のたまりや排水トラップを設けないで下さい。

オザキ株式会社