◎　設置上の注意
本体左側面はメンテナンススペースとして
４０ｃｍ以上離して設置して下さい。

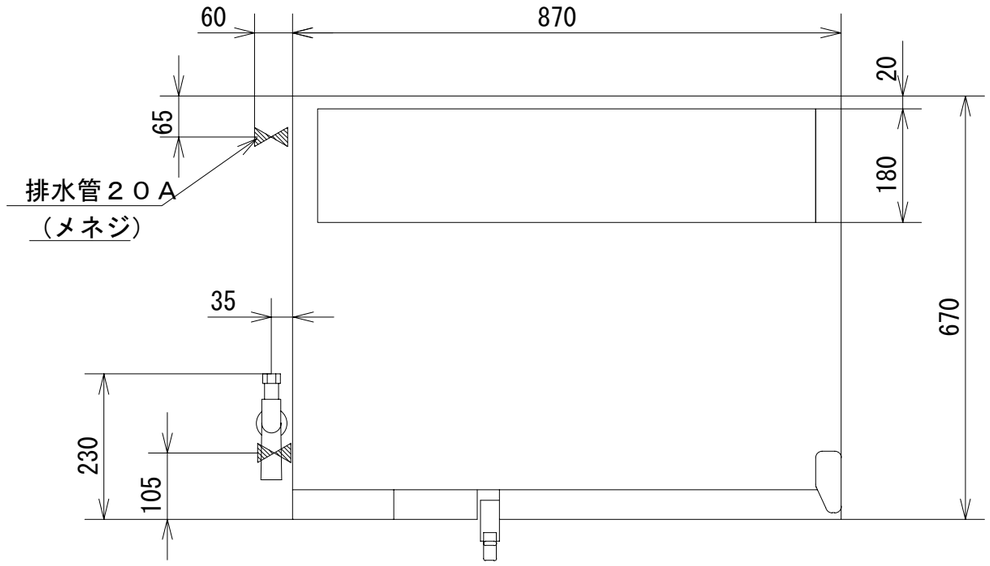

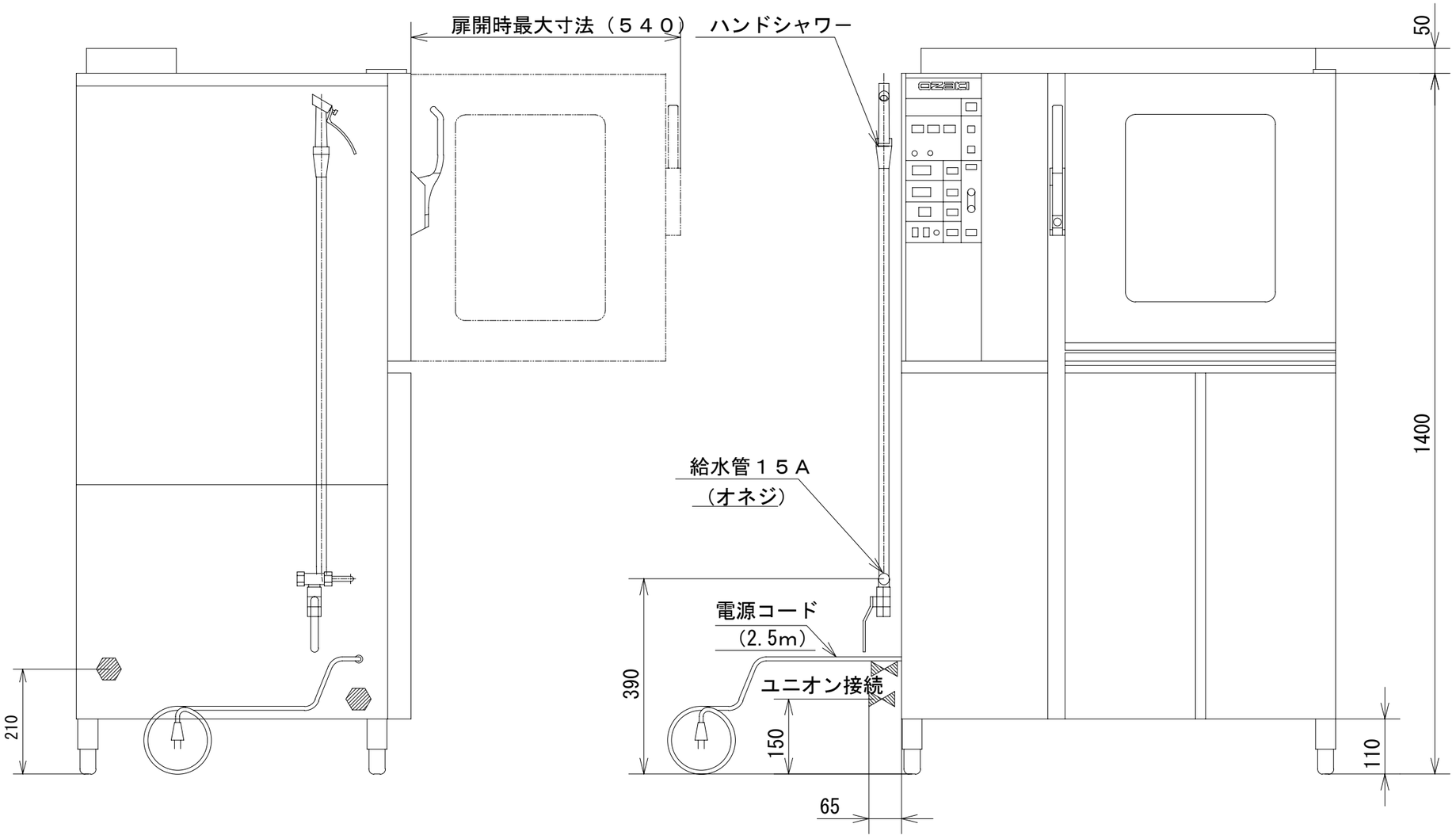

品 名	オザキガスコンベクションスチームオーブン ＯＺＣＳＯ-９５ ワイドレシーバー			
寸 法 （mm）		幅	奥 行	高 さ
	外　形	870	670	1,400
	オーブン	350	580	460
ガス消費量	都市ガス (13A,12A)	２４．４ kW （２１，０００kcal/h）		
	ＬＰガス	２３．２ kW （１．６６kg/h）		
接 続	都市ガス (13A,12A)	２０Ａ		
	ＬＰガス	２０Ａ		
重　量（kg）		２３０		
温 度 調整範囲	ｺﾝﾍﾞｸｼｮﾝｽﾁｰﾑ	１００℃～３００℃		
	ｺﾝﾍﾞｸｼｮﾝ	３０℃～３００℃		
	スチーム	３０℃～１００℃		
	芯温ｺﾝﾄﾛｰﾙ	２０℃～９９℃		
バーナの消費量	オーブンバーナ１　12.8 kW (11,000kcal/h) スチームバーナ１　11.6 kW (10,000kcal/h)			
点 火 方 式 （オーブン･スチーム）	連続スパーク方式自動点火			
電 源 接 続	単相１００V　50/60Ｈｚ			
電 源 コ ー ド *1	平行プラグ２Ｐ			
消 費 電 力	５００W			
最 大 電 流 値	１０．５Ａ			
給 水 接 続	１５Ａ			
排 水 接 続	２０Ａ			
棚 の 段 数	６ 段			
ホテルパンの 収 納 能 力	１/１サイズ：　６ 枚			
軟 水 器	内蔵型カートリッジタイプ			
内 容 積	９３ Ｌ			
ハンドシャワー	１ 個			
安 全 装 置	立消え安全装置 耐震固定脚 異常過熱防止装置 蒸気ボイラ空だき防止装置 扉開閉時ガス及び ファンストップスイッチ			

*1 コンセントは機器用に単独で用意して下さい。
又、電気容量は１５A 以上を用意して下さい。

オザキ株式会社