◎ 設置上の注意
本体左側面はメンテナンススペースとして
40cm以上離して設置して下さい。

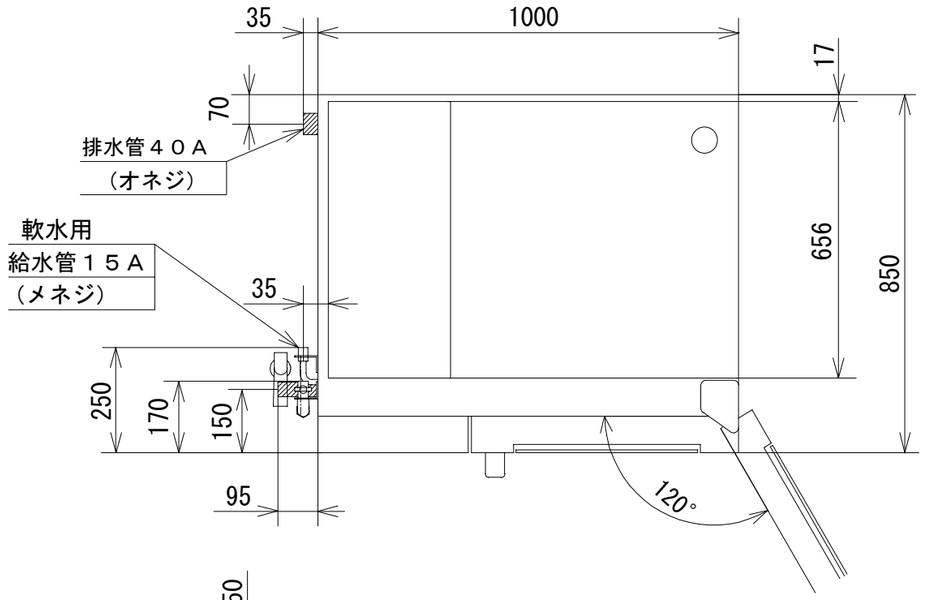

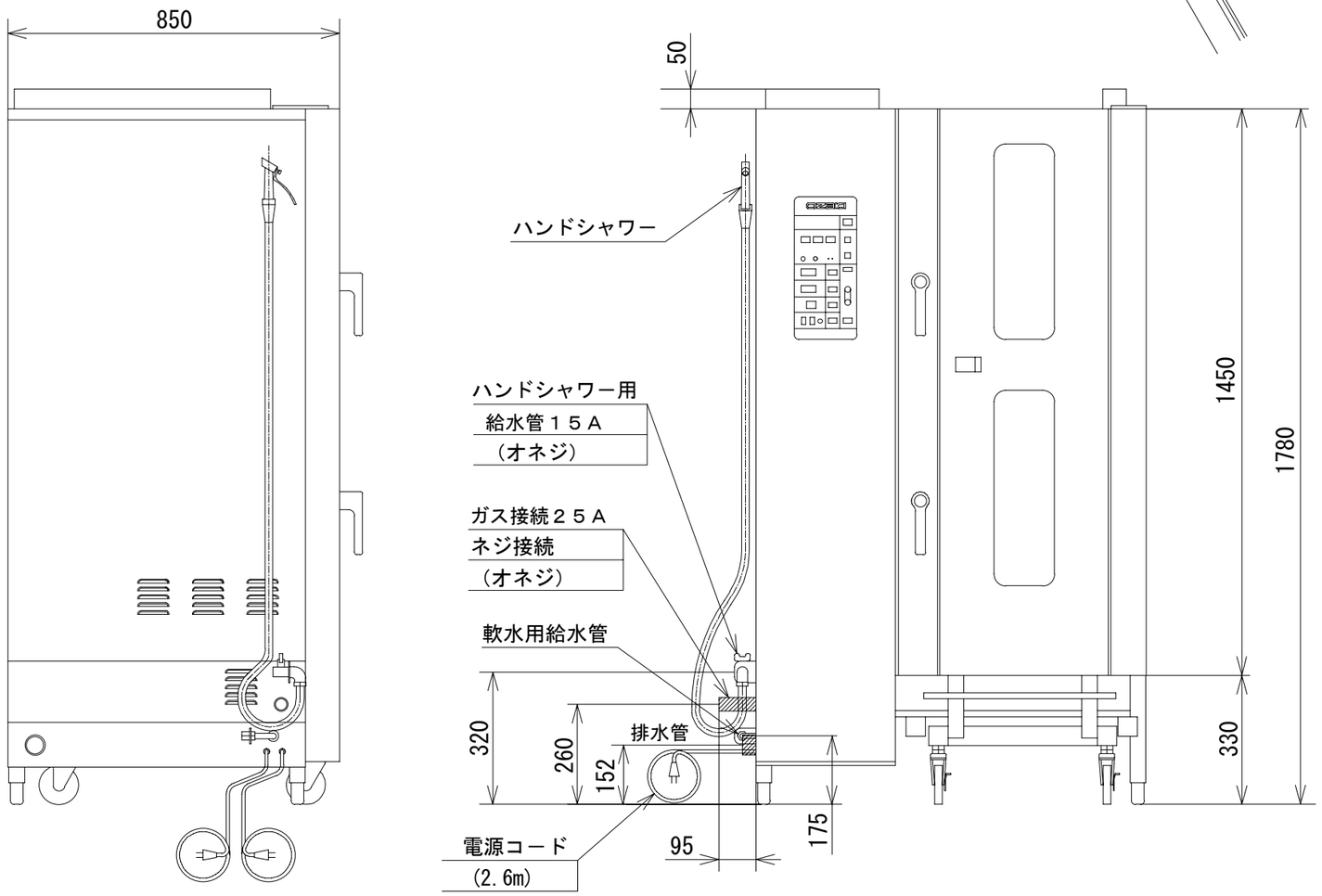

品 名	オザキガスコンベクションスチームオーブン ＯＺＣＳＯ-３９０ ワイドレシーバー			
寸 法 （mm）		幅	奥 行	高 さ
	外 形	1,000	850	1,780
	オーブン	442	668	1,315
ガス消費量	都市ガス (13A,2A)	６０．５ kW （５２，０００ kcal/h）		
	ＬＰガス	６０．５ kW （４．３３ kg/h）		
接 続	都市ガス (13A,12A)	２５Ａ		
	ＬＰガス	２５Ａ		
重 量 (kg)		４０６		
温 度 調整範囲	ｺﾝﾍﾞｸｼｮﾝｽﾁｰﾑ	１００℃～３００℃		
	ｺﾝﾍﾞｸｼｮﾝ	３０℃～３００℃		
	スチーム	３０℃～１００℃		
	芯温ｺﾝﾄﾛｰﾙ	２０℃～９９℃		
バーナの消費量	ｵｰﾌﾞﾝﾊﾞｰﾅ2 ３８．４ kW (33,000kcal/h) ｽﾁｰﾑﾊﾞｰﾅ 1 ２２．１ kW (19,000kcal/h)			
点 火 方 式 （オーブン･スチーム）	連続スパーク方式自動点火			
電 源 接 続	単相１００V 50/60Hz			
電 源 コ ー ド *1	平行プラグ２Ｐ×２本			
消 費 電 力	８８０W			
最 大 電 流 値	１４．２Ａ			
給水接続	軟水用 *2	１５Ａ		
	ﾊﾝﾄﾞｼｬﾜｰ用	１５Ａ		
排 水 接 続	４０Ａ			
棚 の 段 数	２０ 段			
ホテルパンの 収 納 能 力	１/１サイズ：２０ 枚			
内 容 積	３８８ ﾘｯﾄﾙ			
ハンドシャワー	１ 個			
安 全 装 置	立消え安全装置 耐震固定脚 異常過熱防止装置 蒸気ボイラ空だき防止装置 扉開閉時ガス及び ファンストップスイッチ			

＊1 コンセントは機器用に単独で用意して下さい。
又、電気容量は２０A 以上を用意して下さい。

＊2 軟水用給水接続口には必ず浄水器と全自動軟水器を接続して下さい。
（浄水器と全自動軟水器は別売りです。）

オザキ株式会社