◎　設置上の注意
本体左側面はメンテナンススペースとして
４０ｃｍ以上離して設置して下さい。

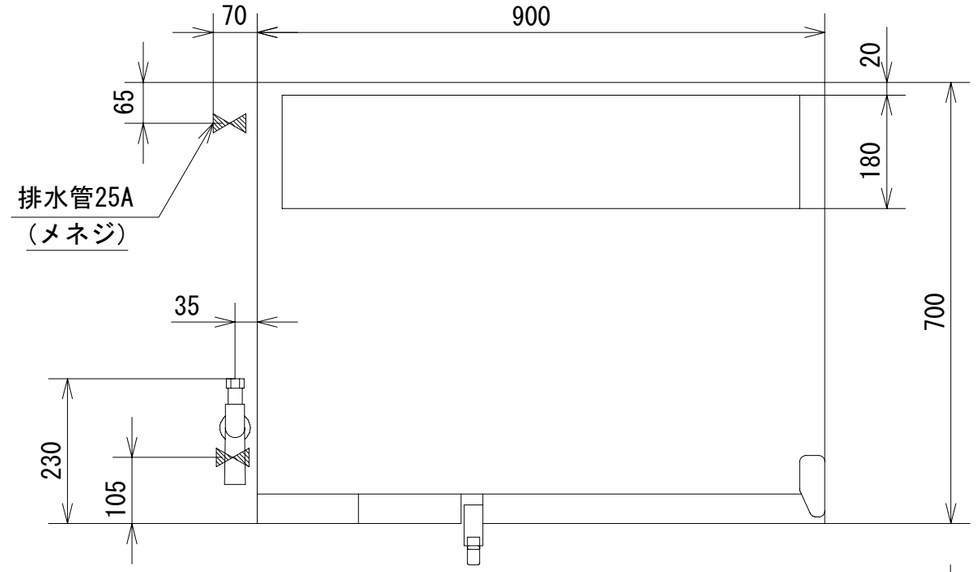


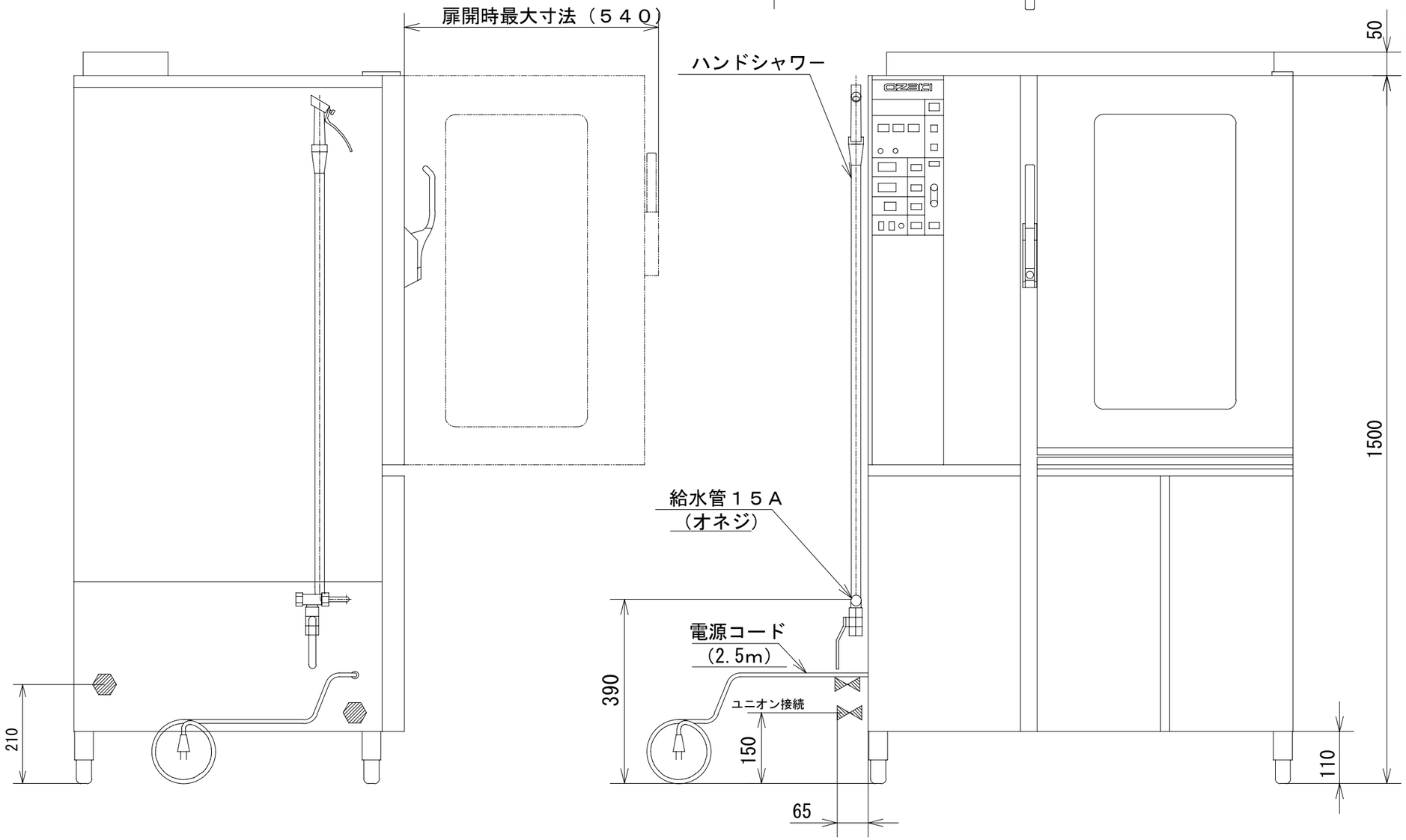


| | | | | |
|---|---|---|---|---|
| 品 名 | オザキガスコンベクションスチームオーブン<br>ＯＺＣＳＯ－１５０<br>ワイドレシーバー | | | |
| 寸 法<br>（mm） | | 幅 | 奥 行 | 高 さ |
| | 外　形 | 900 | 700 | 1,500 |
| | オーブン | 350 | 610 | 710 |
| ガス消費量 | 都市ガス<br>(13A,12A) | ３４．９ kW<br>（３０，０００kcal/h） | | |
| | ＬＰガス | ３３．３ kW<br>（２．３８kg/h） | | |
| 接 続 | 都市ガス<br>(13A,12A) | ２０Ａ | | |
| | ＬＰガス | ２０Ａ | | |
| 重　量（kg） | | ２６８ | | |
| 温 度<br>調整範囲 | ｺﾝﾍﾞｸｼｮﾝｽﾁｰﾑ | １００℃～３００℃ | | |
| | ｺﾝﾍﾞｸｼｮﾝ | ３０℃～３００℃ | | |
| | スチーム | ３０℃～１００℃ | | |
| | 芯温ｺﾝﾄﾛｰﾙ | ２０℃～９９℃ | | |
| バーナの消費量 | オーブンバーナ１　18.6 kW<br>(16,000kcal/h)<br>スチームバーナ１　16.3 kW<br>(14,000kcal/h) | | | |
| 点 火 方 式<br>（オーブン･スチーム） | 連続スパーク方式自動点火 | | | |
| 電 源 接 続 | 単相１００V　50/60Ｈｚ | | | |
| 電 源 コ ー ド *1 | 平行プラグ２Ｐ | | | |
| 消 費 電 力 | ７００W | | | |
| 最 大 電 流 値 | １３．０Ａ | | | |
| 給 水 接 続 | １５Ａ | | | |
| 排 水 接 続 | ２５Ａ | | | |
| 棚 の 段 数 | １０段 | | | |
| ホテルパンの<br>収 納 能 力 | １/１サイズ：１０枚 | | | |
| 軟 水 器 | 内蔵型カートリッジタイプ | | | |
| 内 容 積 | １５２ Ｌ | | | |
| ハンドシャワー | １ 個 | | | |
| 安 全 装 置 | 立消え安全装置<br>耐震固定脚<br>異常過熱防止装置<br>蒸気ボイラ空だき防止装置<br>扉開閉時ガス及び<br>ファンストップスイッチ | | | |

＊１コンセントは機器用に単独で用意して下さい。
又、電気容量は１５A 以上を用意して下さい。

オザキ株式会社