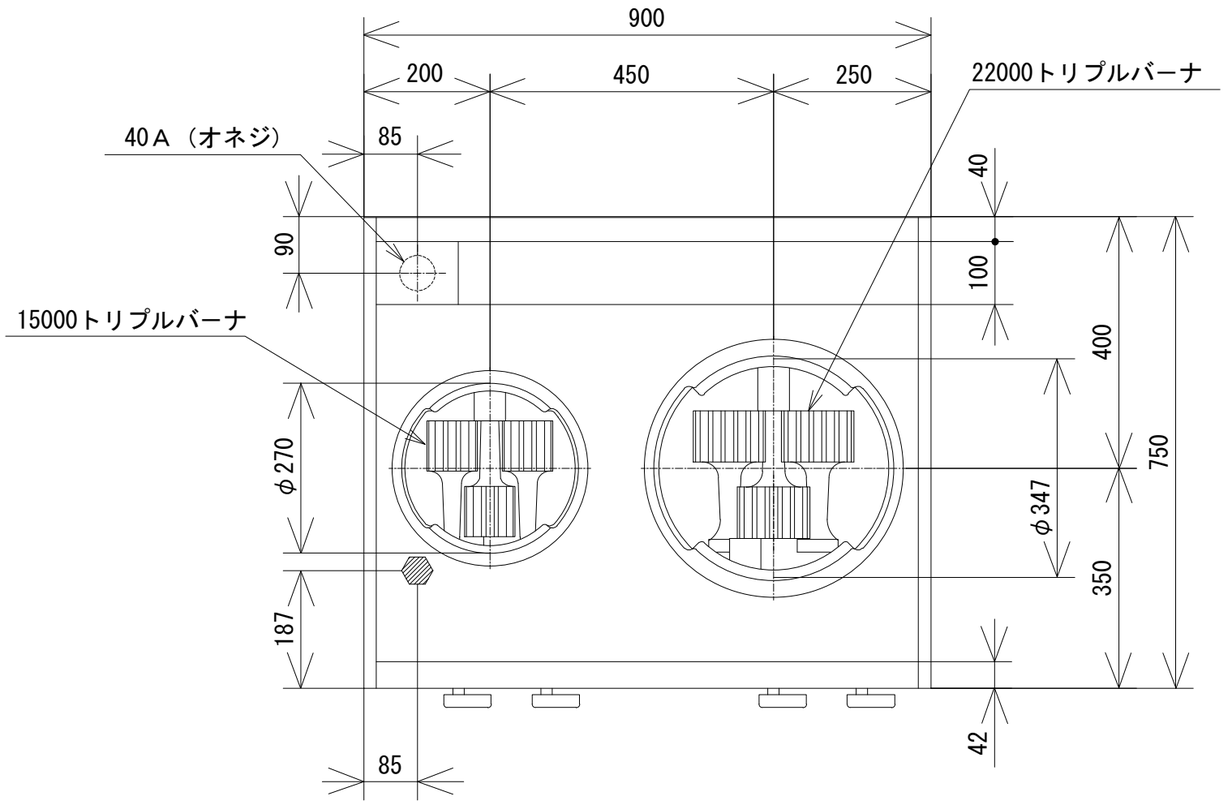

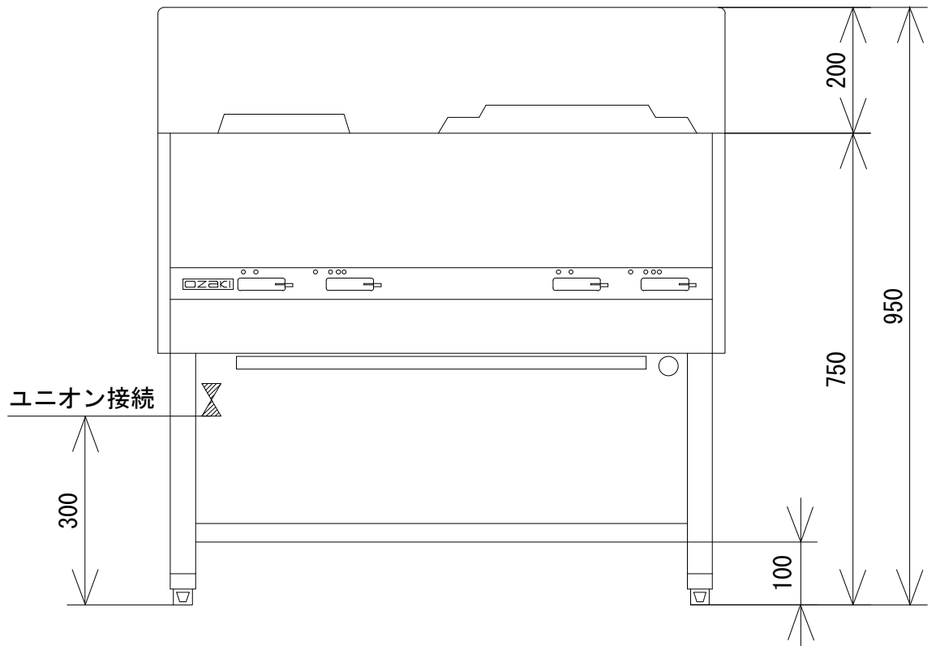

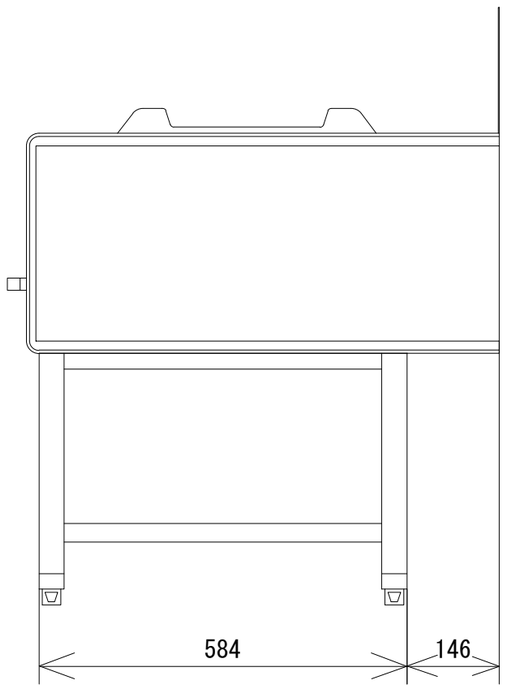

品 名	オザキガス中華レンジ ＯＺ９０－７５ＣＸ			
寸 法 (mm)		幅	奥 行	高 さ
	外 形	900	750	750
ガ ス 消費量	都市ガス	４１．３kW		
	ＬＰガス	４０．１kW		
接 続	都市ガス	２０Ａ		
	ＬＰガス	２０Ａ		
トップバーナの数	１５０００トリプルバーナ １ ２２０００トリプルバーナ １			
トップバーナの点火方法	連続スパーク方式自動点火 （乾電池 単２ 1.5V １個）			
安全装置	立消え安全装置			

オザキ株式会社