品　名	オザキガステーブルコンロ ﾌﾗｲﾄｯﾌﾟ付 スーパーインペリアル ＯＺ９０-６０ＦＴＫ			
寸　法 （mm）		幅	奥 行	高 さ
	外　形	900	600	250
	ﾌﾗｲﾄｯﾌﾟ	881	380	
ガス消費量	都市ガス	８．０kW		
	ＬＰガス	８．０kW		
接　続	都市ガス	１５Ａ		
	ＬＰガス	１５Ａ		
重　量（kg）		９１．８		
ﾌﾗｲﾄｯﾌﾟのﾊﾞｰﾅ数		３		
ﾌﾗｲﾄｯﾌﾟｺﾝﾄﾛｰﾙ		120℃～280℃		
フライトップの点火方式		連続スパーク方式自動点火 （ 乾電池単２ 1.5V １個 ）		
安 全 装 置		立消え安全装置 （フライトップ）		

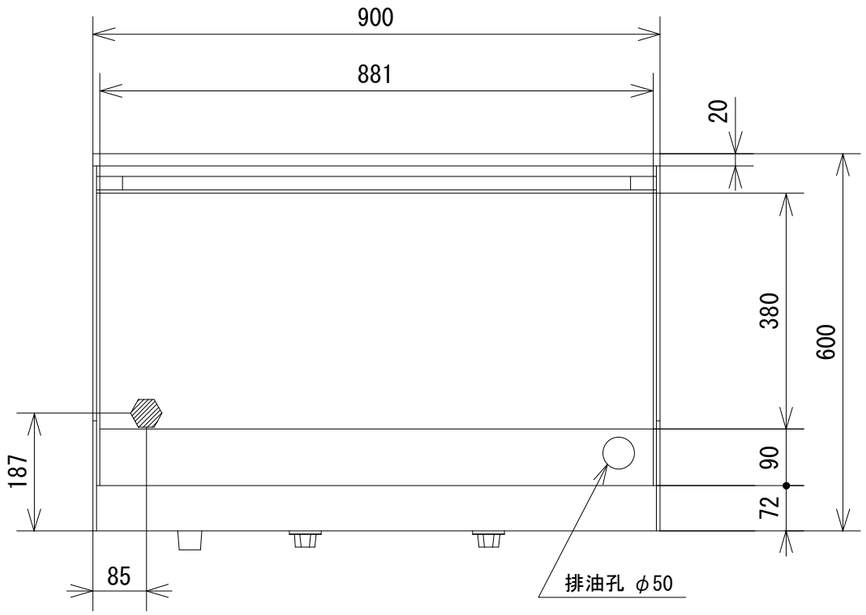

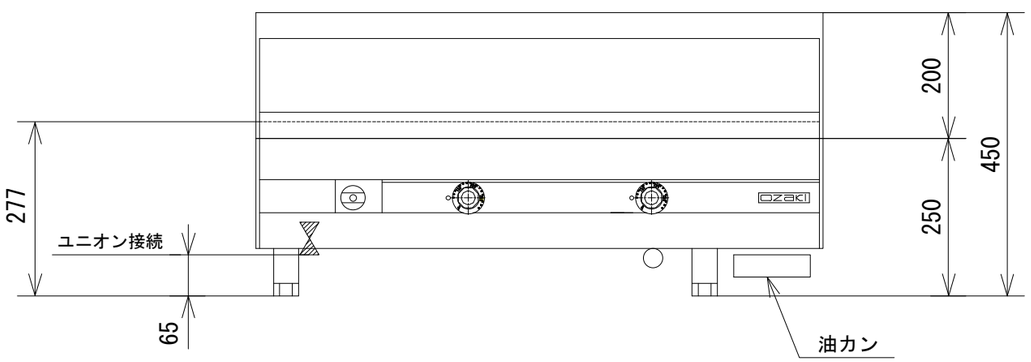

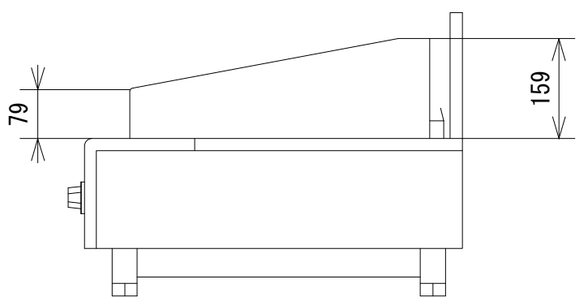

オザキ株式会社