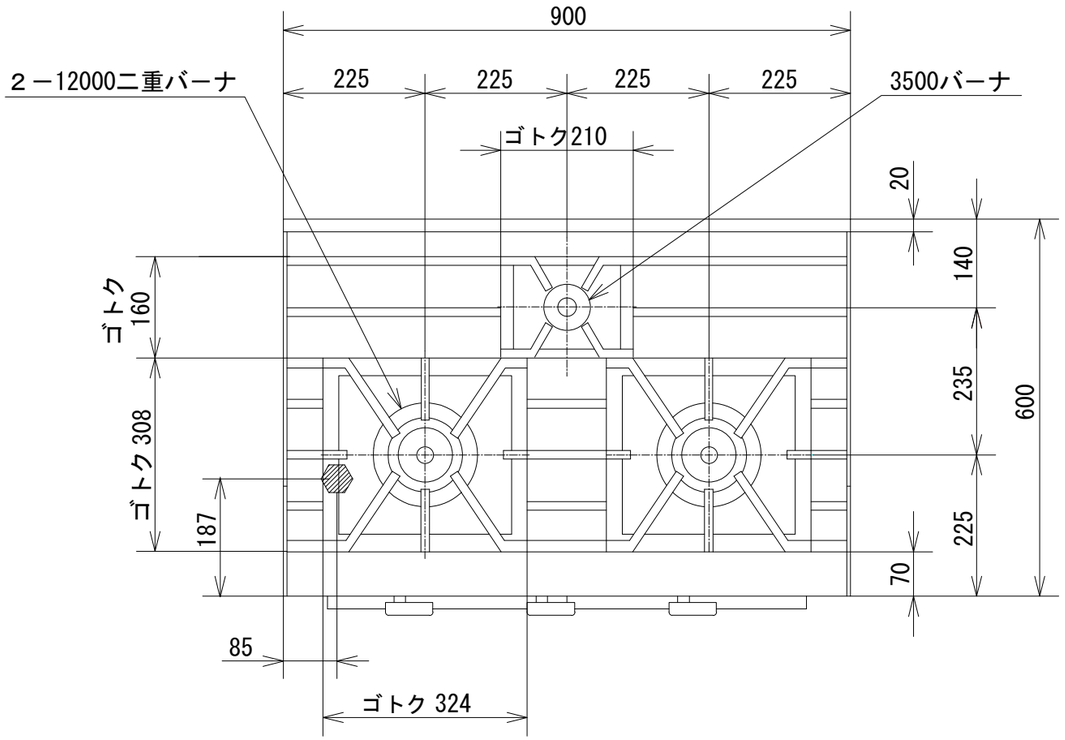

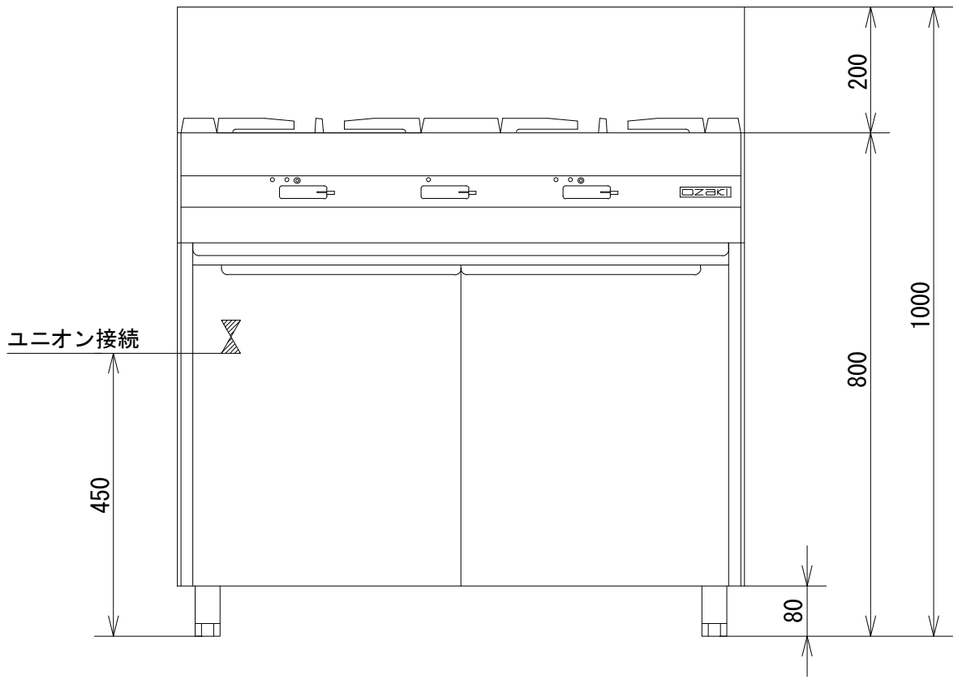

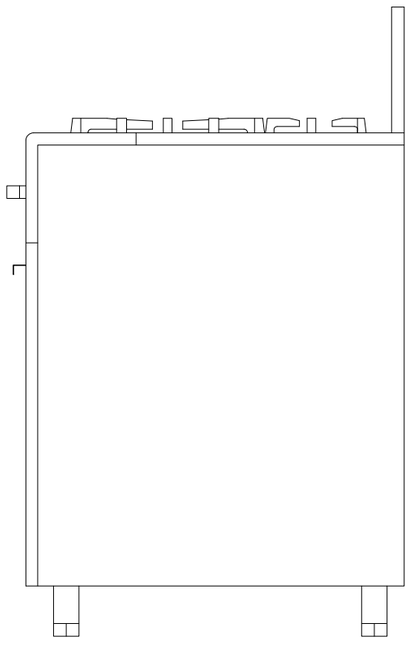

品　名	オザキガス台付コンロ キャビネット付 スーパーインペリアル ＯＺ９０-６０ＤＳＰ			
寸　法 （mm）		幅	奥 行	高 さ
	外　形	900	600	800
ガス消費量	都市ガス	３０．３kW （２６，１００kcal/h）		
	ＬＰガス	２７．４kW （１．９６kg/h）		
接　続	都市ガス	２０Ａ		
	ＬＰガス	２０Ａ		
重　量（kg）		８２．９		
トップバーナの数		３５００バーナ　１ １２０００二重バーナ　２		
トップバーナの点火方式		連続スパーク方式自動点火 （ 乾電池単２ 1.5V １個 ）		

オザキ 株式会社