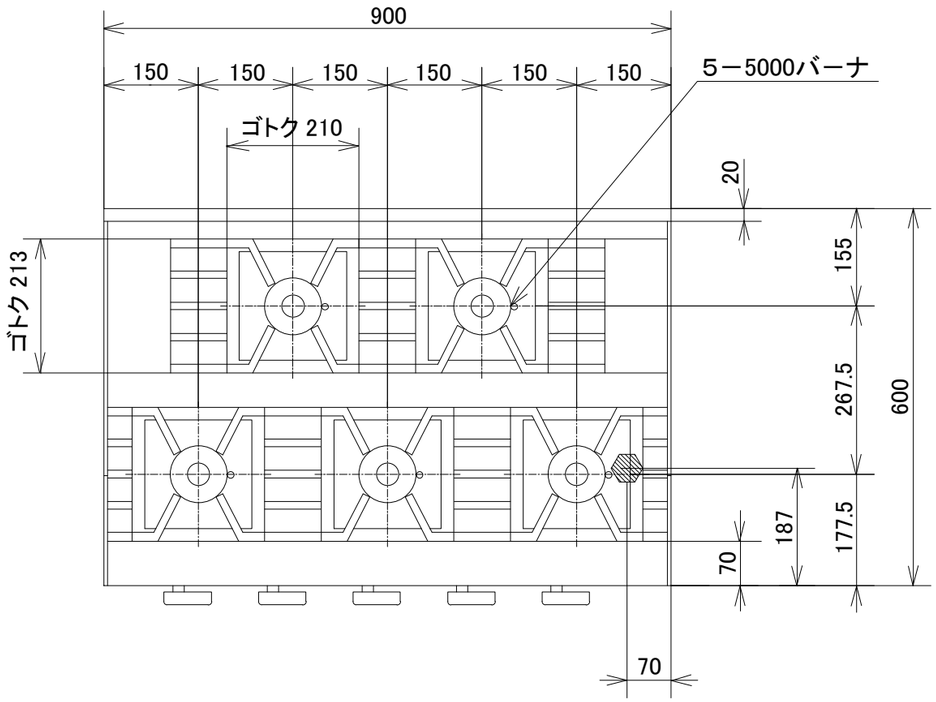

品　名	オザキガス台付コンロ スーパーインペリアル ＯＺ９０-６０Ｄ ５×５Ｘ			
寸　法 （mm）		幅	奥 行	高 さ
	外　形	900	600	850
ガス消費量	都市ガス	２７．１kW （２３，３００kcal/h）		
	ＬＰガス	２４．５kW （１．７５kg/h）		
接　続	都市ガス	２０Ａ		
	ＬＰガス	２０Ａ		
トップバーナの数		５０００バーナ　５		
トップバーナの点火方式		連続スパーク方式自動点火 （ 乾電池単２ 1.5V １個 ）		
安 全 装 置		立消え安全装置		

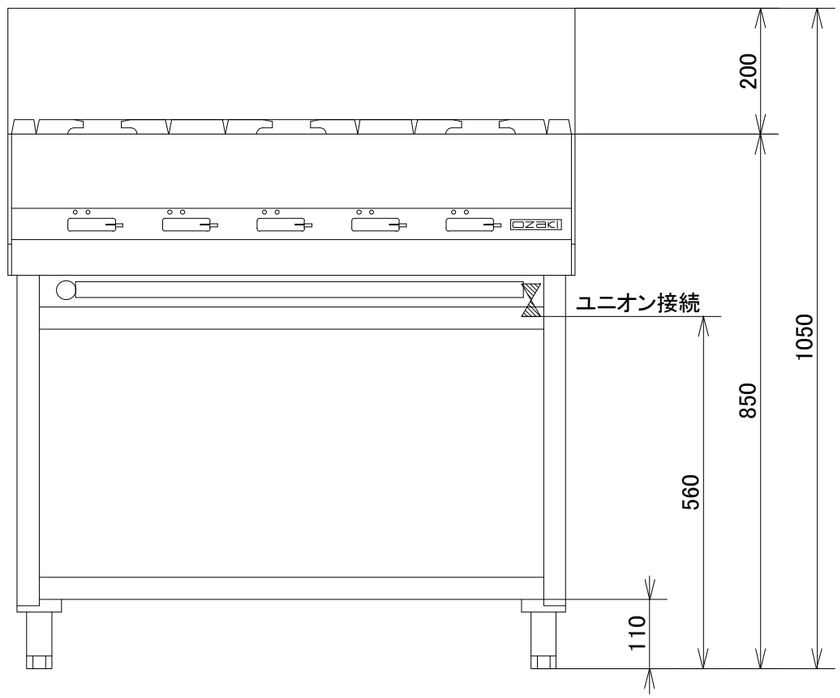

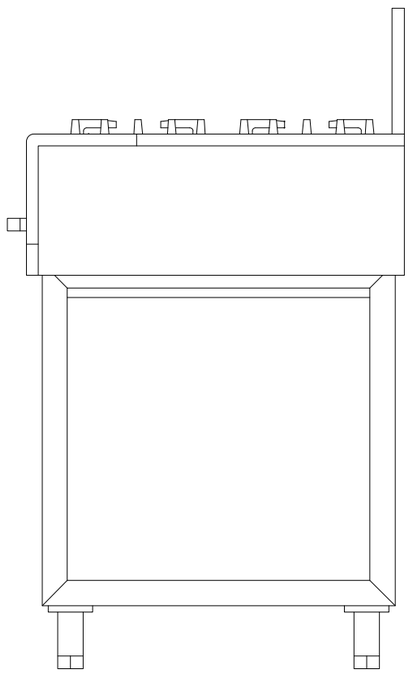

オザキ 株式会社